INSTRUCTION FOR USE
NOTICE TECHNIQUE

ASAP'SORBER + ASAP / ASAP LOCK

ASAP®'SORBER 20
ASAP®'SORBER 40
ASAP®'SORBER AXESS

Energy absorber for ASAP and ASAP LOCK
Absorbeur d'énergie pour ASAP et ASAP LOCK

ASAP'SORBER + ASAP
ASAP'SORBER + ASAP LOCK

CE EN 12841 : 2024
EN 353-2 : 2024

ANSI/ASSP Z359.13-2013, 6ft
ANSI/ASSP Z359.15-2024

ASAP'SORBER + ASAP
ASAP'SORBER + ASAP LOCK
GB 24537-2025

WARNING / ATTENTION

Activities involving the use of this equipment are inherently dangerous.
You are responsible for your own actions and decisions.

Before using this equipment, you must:
- Read and understand all Instructions for Use.
- Get specific training in its proper use.
- Become acquainted with its capabilities and limitations.
- Understand and accept the risks involved.

FAILURE TO HEED ANY OF THESE WARNINGS MAY RESULT IN SEVERE INJURY OR DEATH.

Les activités impliquant l'utilisation de cet équipement sont par nature dangereuses.
Vous êtes responsable de vos actes, de vos décisions et de votre sécurité.

Avant d'utiliser cet équipement, vous devez :
- Lire et comprendre toutes les instructions d'utilisation.
- Vous former spécifiquement à l'utilisation de cet équipement.
- Vous familiariser avec votre équipement, apprendre à connaître ses performances et ses limites.
- Comprendre et accepter les risques induits.

LE NON-RESPECT D'UN SEUL DE CES AVERTISSEMENTS PEUT ÊTRE LA CAUSE DE BLESSURES GRAVES OU MORTELLES.

UL CERTIFIED SAFETY US MH60178

ASAP'SORBER 20	L071 AB00
ASAP'SORBER 40	L071 AB01
ASAP'SORBER AXESS	L071 CC00

PERSONAL ENERGY ABSORBER
IN ACCORDANCE WITH
ANSI/ASSP Z359.13-2013 AND Z359.15-2024

PETZL.COM

Latest version / Dernière version
Other languages / Autres langues
Technical tips / Conseils techniques
PPE inspection / Vérification EPI

Warning symbols / Panneaux d'alertes (1) (2) (3) (4)

PETZL
FR-38920 Crolles
Cidex 105A
+33(0)476920900
PETZL.COM
© 2025 Petzl Distribution

Fondation PETZL
Sustaining our Community
Au service de la Communauté
FONDATION-PETZL.ORG

Spare parts / Pièces de rechange

Pochette ASAP'SORBER AXESS
L071EC00

L071EC01 Pochette ASAP'SORBER 20 / 40

1. Field of application / Champ d'application

ASAP'SORBER 20 / 40	50 kg mini.	<	< 140 kg maxi.
ASAP'SORBER AXESS	50 kg mini.	<	< 250 kg maxi. RESCUE

2. Nomenclature

ASAPSORBER 20

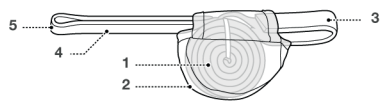

ASAPSORBER 40

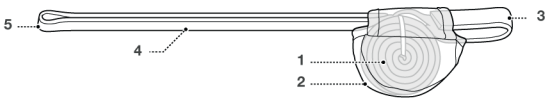

ASAP'SORBER AXESS

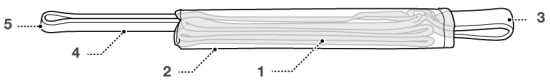

CAPTIV x2

3. Inspection, points to verify (text part) / Contrôle, points à vérifier (partie texte)

PPE inspection
Vérification EPI
PETZL.COM

PPE CENTRE
Téléchargez l'application Petzl pour faciliter le contrôle de vos EPI :
Download the Petzl application to facilitate PPE inspections :

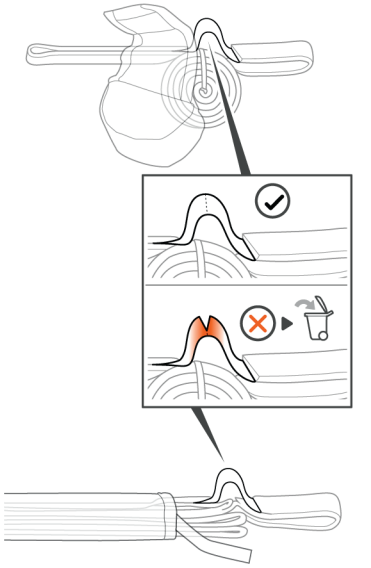

4. Compatibility (text part) / Compatibilité (partie texte)

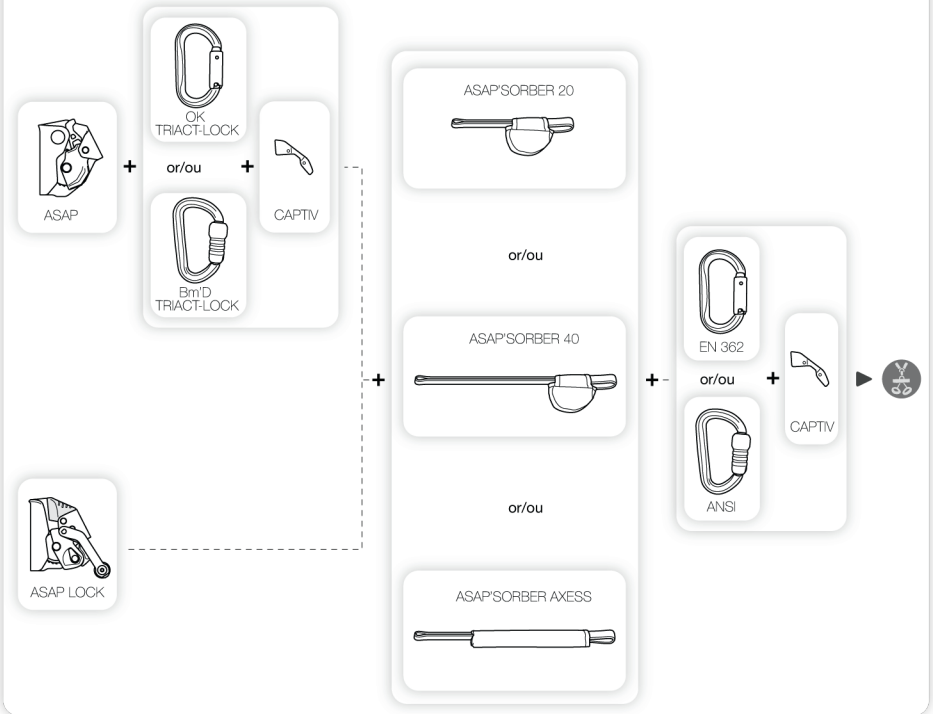

5. Working principle / Principe fonctionnement

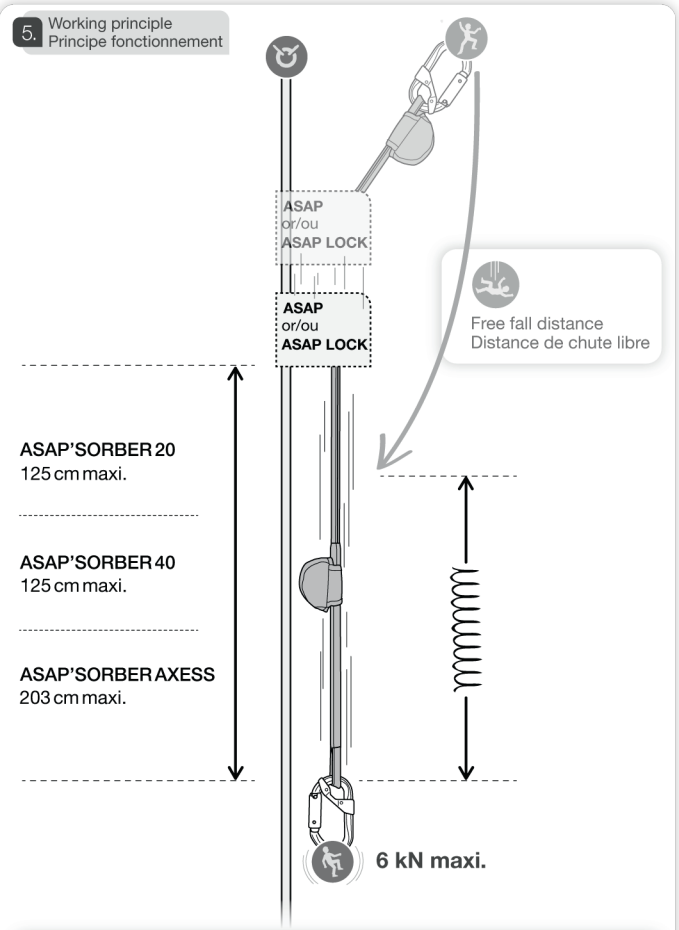

Deployment distance / Distance de déploiement

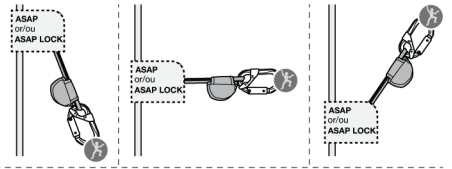

ASAP'SORBER 20	100 kg : 10 cm **140 kg : 15 cm**	100 kg : 20 cm **140 kg : 30 cm**	100 kg : 35 cm **140 kg : 55 cm**
ASAP'SORBER 40	100 kg : 10 cm **140 kg : 15 cm**	100 kg : 30 cm **140 kg : 40 cm**	100 kg : 45 cm **140 kg : 70 cm**
ASAP'SORBER AXESS	100 kg : 10 cm **250 kg : 40 cm**	100 kg : 30 cm **250 kg : 120 cm**	100 kg : 45 cm **250 kg : 170 cm**

6. Installation

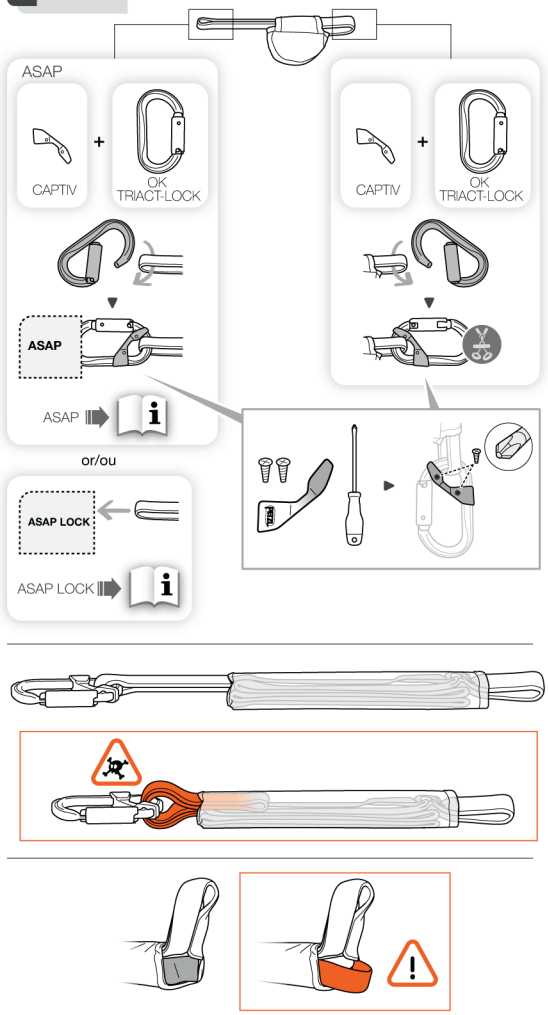

7. Precautions for use / Précautions d'usage

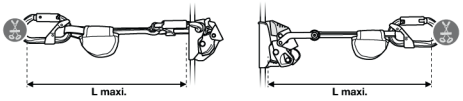

ASAP'SORBER 20	36 cm maxi.
ASAP'SORBER 40	56 cm maxi.
ASAP'SORBER AXESS	56 cm maxi.

8. Additional information / Informations complémentaires

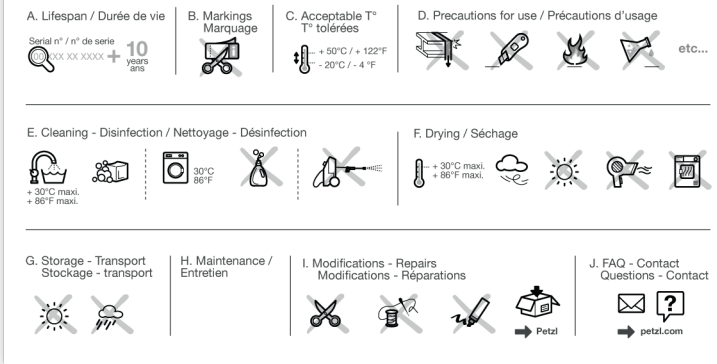

Traceability and markings
Traçabilité et marquage

ASAP'SORBER 20

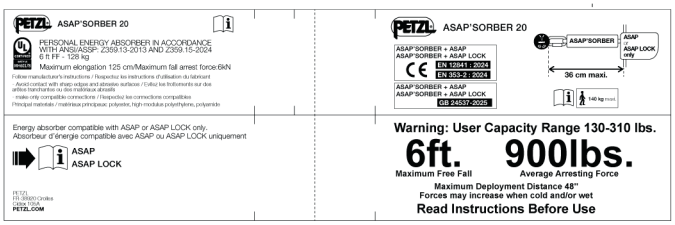

ASAP'SORBER 40

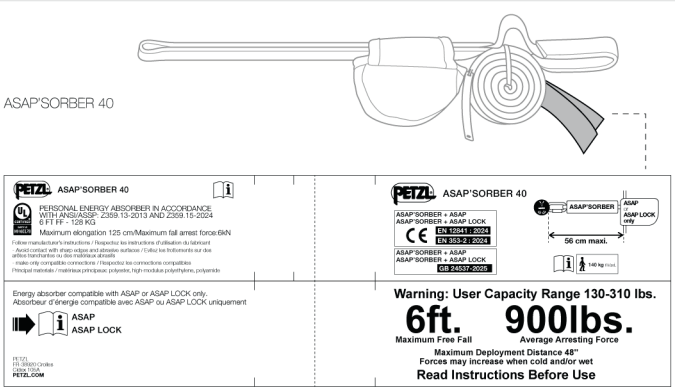

ASAP'SORBER AXESS

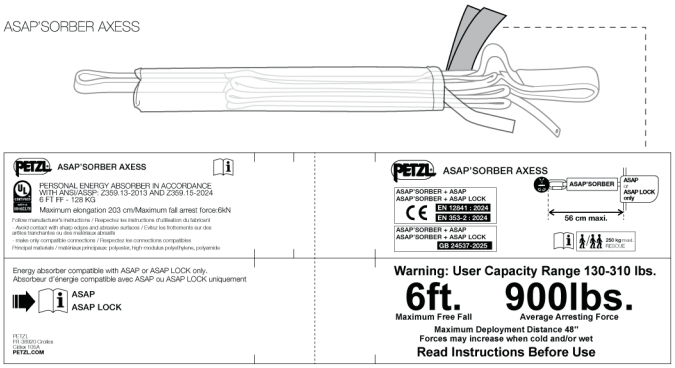

ASAP'SORBER 20
ASAP'SORBER 40

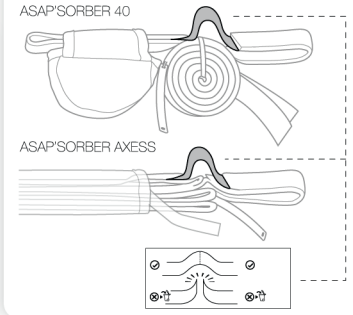

ASAP'SORBER 20
ASAP'SORBER 40

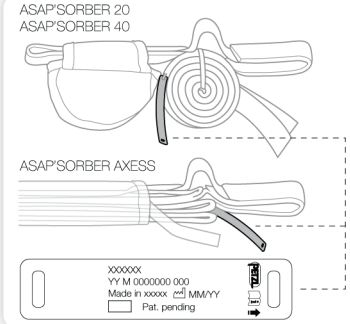

ASAP'SORBER 20
ASAP'SORBER 40

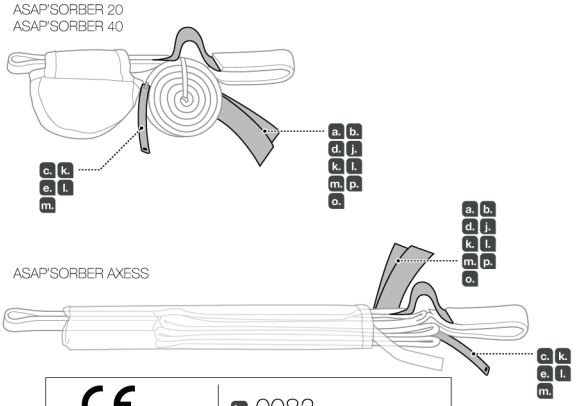

a. CE
TÜV SÜD
Product Service GmbH
TECH SPORT
Ridlestr. 65, D-80339
München
N°0123

b. 0082
Apave SA
6 Rue du Général Audran
92412 Courbevoie cedex -
France
N°0082

e. Individual number / Numéro individuel
YY M 0000000 000
f.
g.
h.
i.

n. Manufacturer address
Adresse du fabricant

o. Certification organisation ANSI ASSP
Organisme de certification ANSI/ASSP
UL CERTIFIED MH60178

CAPTIV

Connector positioning bar
Barrette de maintien de connecteur

0 kN

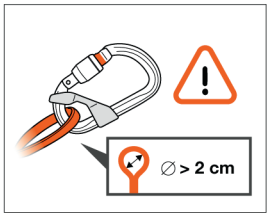

Examples / Exemples

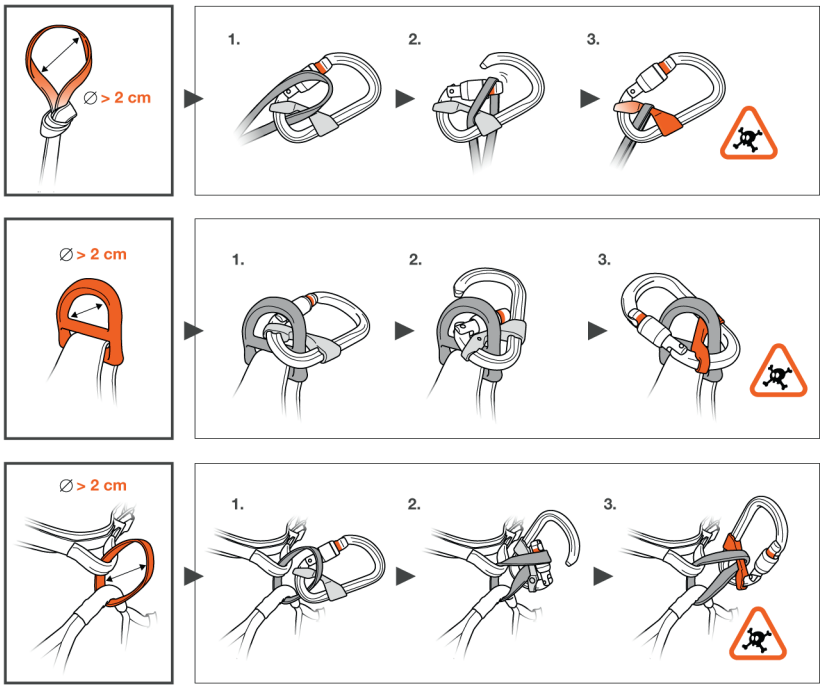

EN

These Instructions for Use (text and diagrams) explain the only correct uses of this product. The warnings provide information on common misuses of this product, but it is impossible to imagine or describe all possible misuses. Check Petzl.com for updates and additional information.
You are responsible for heeding each warning and using your equipment correctly. Failure to follow these Instructions for Use exactly may result in serious injury or death. Contact Petzl if you have any doubts or difficulty understanding these Instructions for Use.

1. Field of application

Personal protective equipment (PPE) used for fall protection from height.
Energy absorber only compatible with ASAP or ASAP LOCK.
ASAP'SORBER 20 and 40: energy absorbers for arresting the fall of one person weighing up to 140 kg, including their equipment.
ASAP'SORBER AXESS: energy absorber for arresting the fall of one person. In a rescue situation, it may be used to arrest the fall of two persons with a combined weight of up to 250 kg, including their equipment.
This product must not be pushed beyond its limits. This product must not be used for any purpose other than those described in Petzl instructions (example of unauthorized use: setting up a fall-arrest lanyard).

Responsibility

WARNING!
Activities for which this product is intended are inherently dangerous and may lead to serious injury or death from falls, falling objects, or environmental hazards.
You are responsible for your own actions, decisions and safety.

Before using this product, you must:
- Read and understand all Instructions for Use for this product, and for any equipment used with it.
- Get specific training in the use of this product and associated equipment and in managing the risks of the intended activities.
- Become acquainted with its capabilities and limitations.
- Understand and accept the risks involved.

Failure to follow all instructions and warnings may result in serious injury or death.

This product must only be used by competent and responsible persons, or those placed under the direct and visual control of a competent and responsible person.
You are responsible for your actions, your decisions and your safety and you assume the consequences of same. If you are not able, or not in a position to assume this responsibility, or if you do not fully understand the Instructions for Use, do not use this equipment.

2. Nomenclature

(1) Tear-webbing, (2) Pouch, (3) Harness attachment loop, (4) Lanyard, (5) ASAP/ASAP LOCK attachment loop, (6) CAPTIV.
Principal materials: high-modulus polyethylene, polyester (pouch).

3. Inspection, points to verify

Your safety depends upon the integrity of your equipment.
Petzl recommends a detailed inspection by a competent person at least once every 12 months (depending on current regulations in your country, and your conditions of usage). Your intensity of use may cause you to inspect your PPE more frequently. Follow the procedures described at Petzl.com. Record the results on your PPE inspection form: type, model, manufacturer contact info, serial number or individual number, dates: manufacture, purchase, first use, next periodic inspection; problems, comments, inspector's name and signature.

Before each use

Check the condition of the webbing, attachment loops, and pouch. Look for wear and damage due to use (e.g. abrasion, cuts, fuzziness, signs of chemicals). Check the condition of the safety stitching: look for any loose, worn, or cut threads. Verify that the connectors are correctly installed.
Verify that the energy absorber is intact, and has not been activated.

During use

It is important to regularly monitor the condition of the product and its connections to the other equipment in the system. Make sure that all items of equipment are correctly positioned with respect to each other.

4. Compatibility

This product is part of a safety system. Verify that this product is compatible with the other equipment used with it.
Equipment used with your ASAP'SORBER must meet current standards in your country (e.g. EN 361 harnesses).

Connection to the harness

Connect your ASAP'SORBER to a fall-arrest attachment point on your harness (sternal or dorsal).
Frequent connection: use a TRIACT-LOCK locking connector with a CAPTIV positioning bar.
Semi-permanent connection: use a semi-permanent connector, closed with a tool (e.g. RING OPEN, SWIVEL OPEN, quick link).

5. Working Principle

During fall arrest, the absorber deploys to soften the impact.
Free fall distance and maximum arrest force: see diagram.
Deployment distance: see table.

6. Installing the ASAP'SORBER

Use your ASAP'SORBER with a connector positioning system on each attachment loop (e.g. CAPTIV or the ASAP LOCK positioning ring).

7. Precautions for use

The ASAP'SORBER must not be extended (one connector maximum at each end, no connector between the ASAP'SORBER and the connection arm of the ASAP LOCK).
During fall arrest, the energy absorber's deployment must not be impeded.

8. Additional information

- You must have a rescue plan and the means to rapidly implement it in the event of difficulties encountered while using this equipment.
- The anchor point for the system should preferably be located above the user's position and meet EN 795 requirements (12 kN minimum strength).
- In a fall-arrest system, it is essential to check the required clearance below the user before each use, in order to avoid hitting the ground or an obstacle in the event of a fall.
- Make sure that the anchor point is correctly positioned, in order to limit the risk and the length of a fall.
- A fall-arrest harness is the only device allowable for supporting the body in a fall-arrest system.
- When using multiple items of equipment, a dangerous situation can arise in which the safety function of an item of equipment can be affected by the safety function of another item of equipment.
- Ensure that your products do not rub against abrasive surfaces or sharp edges.
- Use caution in the event of use near moving machinery or in an environment presenting an electrical hazard.
- Users must be medically fit for activities at height. Inert suspension in a harness can result in serious injury or death.
- The Instructions for Use for each item of equipment used in conjunction with this product must be followed.
- The Instructions for Use must be provided to the user of this equipment, in the language of the country where the equipment is used.
- Keep the Instructions for Use in a permanent file for reference after removing them from the equipment.
- Make sure the markings on the product are legible.

When to retire your equipment

An exceptional event can lead you to retire a product after only one use (depending on, for example, the type and intensity of use, the environment of use: harsh environments, marine environments, sharp edges, extreme temperatures, chemicals).
A product must be retired when:
- It has exceeded its lifespan.
- It has been subjected to a major fall or load.
- It fails to pass inspection. You have any doubt as to its reliability.
- You do not know its full usage history (e.g. an illegible product marking).
- It becomes obsolete (for example, due to changes in legislation, standards, technique or incompatibility with other equipment).
Destroy these products to prevent further use.

Icons:

A. Lifespan: 10 years - B. Marking - C. Acceptable temperatures. Wet conditions (e.g. rain, sea spray, condensation) combined with cold weather (below 0° C) may impair the proper functioning of your product. - D. Usage precautions - E. Cleaning/disinfection - F. Drying - G. Storage/transport. Failure to properly store the product can cause premature aging. - H. Modifications/repairs (prohibited outside of Petzl facilities, except replacement parts) - I. Questions/contact

3-year guarantee

Against any material or manufacturing defect. Exclusions: normal wear and tear, oxidation, modifications or alterations, incorrect storage, poor maintenance, negligence, uses for which this product is not designed.

Warning symbols

1. Situation presenting an imminent risk of serious injury or death. 2. Exposure to a potential risk of accident or injury. 3. Important information on the functioning or performance of your product. 4. Equipment incompatibility.

Traceability and markings

a. Certification only with ASAP or ASAP LOCK - b. Read the ASAP or ASAP LOCK Instructions for Use - c. Traceability: datamatrix - d. Maximum user weight - e. Serial number - f. Year of manufacture - g. Month of manufacture - h. Batch number - i. Individual identifier - j. Standards - k. Read the Instructions for Use carefully - l. Model identification - m. Manufacturer address - n. Date of manufacture (month/year) - o. Maximum length with connectors - p. ANSI/ASSP certification body

FR

Cette notice (texte et dessins) explique les seuls usages corrects de ce produit.
Les alertes vous informent des mauvais usages les plus fréquents liés à l'utilisation de votre produit, mais il est impossible d'imaginer et de décrire l'ensemble des mauvais usages. Prenez connaissance des mises à jour et informations complémentaires sur Petzl.com.
Vous êtes responsable de la prise en compte de chaque alerte et de l'utilisation correcte de votre équipement. Si vous ne suivez pas précisément cette notice technique, vous vous exposez à un risque de blessures graves à mortelles. Contactez Petzl si vous avez des doutes ou des difficultés de compréhension.

1. Champ d'application

Équipement de protection individuelle (EPI) contre les chutes de hauteur.
Absorbeur d'énergie compatible avec ASAP ou ASAP LOCK uniquement.
ASAP'SORBER 20 et ASAP'SORBER 40 : absorbeurs d'énergie pour l'arrêt de chute d'une personne pesant jusqu'à 140 kg avec son matériel.
ASAP'SORBER AXESS : absorbeur d'énergie pour l'arrêt de chute d'une personne. Dans le cadre d'un secours, il peut être utilisé pour l'arrêt de chute de deux personnes pesant ensemble jusqu'à 250 kg avec leur matériel.
Ce produit ne doit pas être sollicité au-delà de ses limites. Ce produit ne doit pas être utilisé dans toute autre situation que celles décrites dans les instructions Petzl (exemple d'usage non autorisé : confectionner une longe d'arrêt des chutes).

Responsabilité

ATTENTION !
Les activités pour lesquelles ce produit est prévu sont par nature dangereuses et présentent un risque de blessures graves à mortelles par chute de la personne, chute d'objets ou liées à d'autres dangers objectifs de l'environnement.
Vous êtes responsable de vos actes, de vos décisions et de votre sécurité.

Avant d'utiliser ce produit, vous devez :
- Lire et comprendre toutes les instructions d'utilisation du produit et des équipements liés.
- Vous former spécifiquement à l'utilisation de ce produit et des équipements liés, ainsi qu'à la gestion des risques inhérents aux activités pour lesquelles le produit est prévu.
- Vous familiariser avec votre équipement, apprendre à connaître ses performances et ses limites.
- Comprendre et accepter les risques induits.

Le non-respect de l'ensemble des instructions et des avertissements peut être la cause de blessures graves ou mortelles.

Ce produit ne doit être utilisé que par des personnes compétentes et avisées ou placées sous le contrôle visuel direct d'une personne compétente et avisée.
Vous êtes responsable de vos actes, de vos décisions et de votre sécurité et en assumez les conséquences. Si vous n'êtes pas en mesure d'assumer cette responsabilité, ou si vous n'avez pas bien compris les instructions d'utilisation, n'utilisez pas cet équipement.

2. Nomenclature

(1) Sangle à déchirement, (2) Pochette, (3) Boucle de connexion (côté harnais), (4) Longe, (5) Boucle de connexion (côté ASAP/ASAP LOCK), (6) CAPTIV.
Matériaux principaux : polyéthylène haute densité, polyester (pochette).

3. Contrôle, points à vérifier

Votre sécurité est liée à l'intégrité de votre équipement.
Petzl conseille une vérification approfondie, par une personne compétente, au minimum tous les 12 mois (en fonction de la réglementation en vigueur dans votre pays et de vos conditions d'utilisation). L'intensité de votre usage peut vous amener à vérifier plus fréquemment votre EPI. Respectez les modes opératoires décrits sur Petzl.com. Enregistrez les résultats sur la fiche de vie de votre EPI : type, modèle, coordonnées du fabricant, numéro de série ou numéro individuel, dates : fabrication, achat, première utilisation, prochains examens périodiques, défauts, remarques, nom et signature du contrôleur.

Avant toute utilisation

Vérifiez l'état de la sangle, des anneaux de connexion et de la pochette. Surveillez l'usure et les dommages dus à l'utilisation (par exemple, abrasion, coupures, peluches, traces de produits chimiques). Vérifiez l'état des coutures de sécurité, détectez tout fil distendu, usé ou coupé.
Vérifiez le bon assemblage des connecteurs.
Vérifiez que l'absorbeur d'énergie est intact, non activé.

Pendant l'utilisation

Il est important de contrôler régulièrement l'état du produit et de ses connexions avec les autres équipements du système. Assurez-vous du bon positionnement des équipements les uns par rapport aux autres.

4. Compatibilité

Ce produit est un élément d'un système de sécurité. Vérifiez la compatibilité de ce produit avec les autres équipements associés à votre usage.
Les éléments utilisés avec votre ASAP'SORBER doivent être conformes aux normes en vigueur dans votre pays (harnais EN 361 par exemple).

Connexion au harnais

Connectez votre ASAP'SORBER au point d'attache d'antichute de votre harnais (sternal ou dorsal).
Connexion fréquente : utilisez un connecteur à verrouillage TRIACT-LOCK avec une barrette de maintien CAPTIV.
Connexion semi-permanente : utilisez un connecteur semi-permanent, fermé avec un outil (RING OPEN, SWIVEL OPEN, maillon rapide, par exemple).

5. Principe de fonctionnement

Lors de l'arrêt d'une chute, l'absorbeur se déploie pour amortir le choc.
Distance de chute libre et force d'arrêt maximum : voir dessin.
Distance de déploiement : voir tableau.

6. Installation de l'ASAP'SORBER

Utilisez votre ASAP'SORBER avec un système de maintien du connecteur sur chaque boucle de connexion (par exemple, CAPTIV ou bague de maintien de l'ASAP LOCK).

7. Précautions d'utilisation

L'ASAP'SORBER ne doit pas être rallongé (maximum un connecteur à chaque extrémité, pas de connecteur entre l'ASAP'SORBER et l'axe de connexion de l'ASAP LOCK).
Lors de l'arrêt d'une chute, le déploiement de l'absorbeur ne doit pas être entravé.

8. Informations complémentaires

- Réalisez un plan de secours et prévoyez les moyens de secours nécessaires pour intervenir rapidement en cas de difficultés.
- L'amarrage du système doit être de préférence situé au-dessus de la position de l'utilisateur et répondre aux exigences EN 795 (résistance minimum 12 kN).
- Dans un système d'arrêt des chutes, il est essentiel de vérifier l'espace libre requis sous l'utilisateur, avant chaque utilisation, afin d'éviter toute collision avec le sol, ou un obstacle, en cas de chute.
- Veillez à ce que le point d'amarrage soit correctement positionné, afin de limiter le risque et la hauteur de chute.
- Un harnais d'antichute est le seul dispositif de préhension du corps qu'il soit permis d'utiliser dans un système d'arrêt des chutes.
- Un danger peut survenir lors de l'utilisation de plusieurs équipements dans laquelle la fonction de sécurité de l'un des équipements peut être affectée par la fonction de sécurité d'un autre équipement.
- Veillez à ce que vos produits ne frottent pas sur des matériaux abrasifs ou pièces coupantes.
- Soyez vigilant en cas d'utilisation à proximité de machines en mouvement ou en environnement présentant un risque électrique.
- Les utilisateurs doivent être médicalement aptes aux activités en hauteur. Être suspendu et inerte dans un harnais peut déclencher des troubles physiologiques graves ou la mort.
- Les instructions d'utilisation définies dans les notices de chaque équipement associé à ce produit doivent être respectées.
- Les instructions d'utilisation doivent être fournies à l'utilisateur de cet équipement dans la langue du pays d'utilisation.
- Conservez les instructions d'utilisation dans un dossier permanent pour pouvoir les consulter après les avoir retirées de votre équipement.
- Assurez-vous de la lisibilité des marquages sur le produit.

Mise au rebut

Un événement exceptionnel peut vous conduire à rebuter un produit après une seule utilisation (par exemple, type et intensité d'utilisation, environnements d'utilisation : milieux agressifs, milieux marins, arêtes coupantes, températures extrêmes, produits chimiques).
Un produit doit être rebuté quand :
- Il a dépassé sa durée de vie.
- Il a subi une chute ou un effort important.
- Le résultat des vérifications du produit n'est pas satisfaisant. Vous avez un doute sur sa fiabilité.
- Vous ne connaissez pas son historique complet d'utilisation (par exemple, un marquage produit illisible).
- Son usage est obsolète (par exemple, évolution législative, normative, technique ou incompatibilité avec d'autres équipements).
Détruisez ces produits pour éviter une future utilisation.

Pictogrammes :

A. Durée de vie : 10 ans - B. Marquage - C. Températures tolérées. Les conditions humides (par exemple, pluie, embruns, condensation) associées au froid (inférieur à 0° C) peuvent nuire au bon fonctionnement de votre produit. - D. Précautions d'usage - E. Nettoyage/désinfection - F. Séchage - G. Stockage/transport. Le non-respect des conditions de stockage peut entraîner un vieillissement prématuré de votre produit. - H. Modifications/réparations (interdites hors des ateliers Petzl, sauf pièces de rechange) - I. Questions/contact

Garantie 3 ans

Contre tout défaut de matière ou fabrication. Sont exclus : usure normale, oxydation, modifications ou retouches, mauvais stockage, mauvais entretien, négligences, utilisations pour lesquelles ce produit n'est pas destiné.

Panneaux d'alerte

1. Situation présentant un risque imminent de blessure grave ou mortelle. 2. Exposition à un risque potentiel d'incident ou de blessure. 3. Information importante sur le fonctionnement ou les performances de votre produit. 4. Incompatibilité matérielle.

Traçabilité et marquage

a. Certification uniquement avec ASAP ou ASAP LOCK - b. Lire la notice ASAP ou ASAP LOCK - c. Traçabilité : datamatrix - d. Poids maximum de l'utilisateur - e. Numéro individuel - f. Année de fabrication - g. Mois de fabrication - h. Numéro de lot - i. Identifiant individuel - j. Normes - k. Lire attentivement la notice technique - l. Identification du modèle - m. Adresse du fabricant - n. Date de fabrication (mois/année) - o. Longueur maximum avec connecteurs - p. Organisme de certification ANSI/ASSP

DE

Diese Gebrauchsanleitung (Text und Abbildungen) beschreibt die einzigen sachgemäßen Verwendungen dieses Produkts.
Die Warnhinweise informieren Sie über die häufigsten unsachgemäßen Verwendungen im Zusammenhang mit der Nutzung Ihres Produkts. Es ist jedoch unmöglich, alle unsachgemäßen Verwendungen darzulegen und zu schildern. Bitte nehmen Sie Kenntnis von den Aktualisierungen und zusätzlichen Informationen auf Petzl.com.
Sie sind für die Beachtung der Warnhinweise und für die sachgemäße Verwendung Ihres Produkts verantwortlich. Wenn Sie sich nicht genau an diese Gebrauchsanleitung halten, setzen Sie sich dem Risiko schwerer bis tödlicher Verletzungen aus. Wenn Sie Zweifel haben oder etwas nicht richtig verstehen, wenden Sie sich bitte an Petzl.

1. Anwendungsbereich

Persönliche Schutzausrüstung (PSA) zum Schutz gegen Absturz.
Falldämpfer nur kompatibel mit ASAP oder ASAP LOCK.
ASAP'SORBER 20 und ASAP'SORBER 40: Falldämpfer zum Auffangen des Sturzes einer Person, die mit ihrer Ausrüstung maximal 140 kg wiegt.
ASAP'SORBER AXESS: Falldämpfer zum Auffangen des Sturzes einer Person. Im Rahmen eines Rettungseinsatzes kann dieser zum Auffangen eines Sturzes von zwei Personen, die mit ihrer Ausrüstung zusammen maximal 250 kg wiegen, verwendet werden.
Dieses Produkt darf nicht über seine Grenzen hinaus belastet werden. Dieses Produkt darf ausschließlich zu den Zwecken verwendet werden, die in der Gebrauchsanweisung von Petzl beschrieben werden (Beispiel für eine nicht zulässige Verwendung: Bau eines Verbindungsmittels zur Absturzsicherung).

Haftung

ACHTUNG!
Die Aktivitäten, für die dieses Produkt vorgesehen ist, sind naturgemäß gefährlich und bergen das Risiko schwerer bis tödlicher Verletzungen durch Absturz der anwendenden Person, herabfallende Gegenstände oder im Zusammenhang mit anderen objektiven Gefahren (Naturereignisse).
Für Ihre Handlungen, Entscheidungen und für Ihre Sicherheit sind Sie selbst verantwortlich.
Vor dem Gebrauch dieser Ausrüstung müssen Sie:
- Alle Gebrauchsanleitungen sowohl dieses Produkts als auch der zusammen damit verwendeten Ausrüstungsgegenstände vollständig lesen und verstehen.
- Fachgerecht ausgebildet sein: zur richtigen Benutzung dieses Produkts und der zusammen damit verwendeten Ausrüstungsgegenstände sowie im Umgang mit den Risiken, die mit den Aktivitäten, für die das Produkt vorgesehen ist, einhergehen.
- Sich mit Ihrer Ausrüstung vertraut machen, die Möglichkeiten und Grenzen kennen lernen.
- Die mit dem Einsatz verbundenen Risiken verstehen und akzeptieren.

Alle Gebrauchshinweise und Warnungen müssen beachtet werden; die Nichtberücksichtigung auch nur eines Hinweises oder einer Warnung kann zu schweren Verletzungen oder sogar zum Tod führen.
Dieses Produkt darf nur von kompetenten und verantwortungsbewussten Personen verwendet werden oder von Personen, die unter der direkten Aufsicht und visuellen Kontrolle einer kompetenten und verantwortungsbewussten Person stehen.
Sie sind für Ihre Handlungen, Entscheidungen und für Ihre Sicherheit verantwortlich und tragen die Konsequenzen. Wenn Sie nicht in der Lage sind, diese Verantwortung zu übernehmen, oder wenn Sie die Gebrauchshinweise nicht richtig verstanden haben, benutzen Sie diese Ausrüstung nicht.

2. Benennung der Teile

(1) Bandfalldämpfer, (2) Hülle, (3) Verbindungsschlaufe (gurtseitig), (4) Bandschlinge, (5) Verbindungsschlaufe (Seite des ASAP/ASAP LOCK), (6) CAPTIV.
Hauptmaterialien: hochdichtes Polyethylen, Polyester (Schutzhülle).

3. Überprüfung, zu kontrollierende Punkte

Ihre Sicherheit hängt vom Zustand Ihrer Ausrüstung ab.
Petzl empfiehlt, mindestens alle 12 Monate (entsprechend den in Ihrem Land geltenden Vorschriften und den Nutzungsbedingungen) eine eingehende Überprüfung durch eine kompetente Person durchführen zu lassen. Abhängig von der Gebrauchsintensität muss Ihre PSA gegebenenfalls häufiger überprüft werden. Bitte beachten Sie die auf Petzl.com beschriebenen Vorgehensweisen. Tragen Sie die Ergebnisse in den Prüfbericht Ihrer PSA ein: Typ, Modell, Kontaktinformation des Herstellers, Seriennummer oder individuelle Nummer, Daten: Herstellung, Kauf, erste Anwendung, nächste regelmäßige Überprüfung, Probleme, Bemerkungen, Name und Unterschrift der prüfenden Person.

Vor jedem Einsatz

Überprüfen Sie den Zustand von Gurtband, Verbindungsösen und Schutzhülle. Achten Sie auf durch Benutzung entstandene Abnutzungserscheinungen und Beschädigungen (z. B. Abrieb, Einschnitte, aufgeraute Stellen, Spuren von Chemikalien). Überprüfen Sie den Zustand der Sicherheitsnähte und achten Sie auf lose, abgenutzte oder durchtrennte Fäden. Überprüfen Sie, ob die Verbindungselemente richtig eingehängt sind.
Vergewissern Sie sich, dass der Falldämpfer intakt und nicht aktiviert ist.

Während des Gebrauchs

Es ist unerlässlich, den Zustand des Produkts und seiner Verbindungen mit anderen Ausrüstungsgegenständen im System regelmäßig zu überprüfen. Stellen Sie stets sicher, dass die einzelnen Ausrüstungsgegenstände im System richtig zueinander positioniert sind.

4. Kompatibilität

Dieses Produkt ist Teil eines Sicherheitssystems. Überprüfen Sie die Kompatibilität des Produkts mit den anderen Ausrüstungsgegenständen, die Sie zusammen mit dem Produkt verwenden.
Die mit Ihrem ASAP'SORBER verwendeten Ausrüstungselemente müssen mit den in Ihrem Land geltenden Normen übereinstimmen (z. B. Auffanggurt nach EN 361).

Befestigung am Gurt

Befestigen Sie Ihren ASAP'SORBER an der (sternalen oder dorsalen) Auffangöse Ihres Gurts.
Häufiges Ein-/Aushängen: Verwenden Sie ein Verbindungselement mit TRIACT-LOCK-Verriegelungssystem und CAPTIV-Positionierungsbügel.
Dauerhafte Installation am Gurt: Verwenden Sie ein Verbindungselement, das mit einem Werkzeug geschlossen wird (z. B. RING OPEN, SWIVEL OPEN, Schließring).

5. Funktionsprinzip

Beim Auffangen eines Sturzes reißt der Falldämpfer auf, um den Fangstoß zu dämpfen.
Strecke des freien Falls und maximale Auffangkraft: siehe Abbildung.
Aufreißlänge: siehe Tabelle.

6. Installation des ASAP'SORBER

Verwenden Sie Ihren ASAP'SORBER mit einem Positionierungssystem am Verbindungselement an jeder Verbindungsschlaufe (z. B. CAPTIV oder Haltering des ASAP LOCK).

7. Vorsichtsmaßnahmen

Der ASAP'SORBER darf nicht verlängert werden (höchstens ein Verbindungselement an jedem Ende, kein Verbindungselement zwischen dem ASAP'SORBER und dem Befestigungsbolzen des ASAP LOCK).
Beim Auffangen eines Sturzes darf das Aufreißen des Falldämpfers nicht behindert werden.

8. Zusätzliche Informationen

- Die anwendende Person muss für eventuelle Schwierigkeiten, die während der Anwendung dieses Produkts auftreten können, Rettungsmöglichkeiten einplanen.
- Der Anschlagpunkt des Systems sollte oberhalb der Position der anwendenden Person errichtet werden und den Anforderungen der Norm EN 795 entsprechen. Die Mindestbruchlast des Anschlagpunktes muss 12 kN betragen.
- In einem Auffangsystem ist vor jeder Benutzung sicherzustellen, dass genügend Sturzraum unter der anwendenden Person vorhanden ist, sodass sie im Falle eines Sturzes nicht auf den Boden oder auf ein Hindernis schlägt.
- Achten Sie darauf, dass der Anschlagpunkt richtig platziert ist, um das Risiko und die Höhe eines Sturzes zu reduzieren.
- In einem Auffangsystem ist zum Halten des Körpers ausschließlich ein Auffanggurt zulässig.
- Werden mehrere Ausrüstungsgegenstände zusammen verwendet, kann es zu gefährlichen Situationen kommen, wenn die Sicherheitsfunktion eines Gegenstands durch einen anderen Ausrüstungsgegenstand behindert wird.
- Achten Sie darauf, dass die Produkte nicht an rauen Materialien oder scharfkantigen Gegenständen reiben.
- Seien Sie vorsichtig bei der Verwendung in der Nähe von laufenden Maschinen oder in Umgebungen mit Stromschlaggefahr.
- Anwenderinnen und Anwender müssen für Aktivitäten in der Höhe gesundheitlich in guter Verfassung sein. Das regungslose Hängen in einem Gurt kann zu schweren Verletzungen oder sogar zum Tod führen (Hängetrauma).
- Die Gebrauchsanleitungen für jeden Ausrüstungsgegenstand, der zusammen mit diesem Produkt verwendet wird, müssen unbedingt befolgt werden.
- Die Gebrauchsanleitungen müssen allen Anwendern und Anwenderinnen dieser Ausrüstung in Landessprache zur Verfügung gestellt werden.
- Bewahren Sie die Gebrauchsanleitung in einem eigenen Ordner auf, damit Sie sie konsultieren können, auch nachdem Sie sie von der Ausrüstung entfernt haben.
- Vergewissern Sie sich, dass die Markierungen auf dem Produkt lesbar sind.

Aussondern von Ausrüstung

Außergewöhnliche Umstände können die Aussonderung eines Produkts nach einer einmaligen Anwendung erforderlich machen (z. B. Art und Intensität der Benutzung, Anwendungsbereich: aggressive Umgebungen, Meeresklima, scharfe Kanten, extreme Temperaturen, Chemikalien).
In folgenden Fällen muss ein Produkt ausgesondert werden:
- Seine Lebensdauer wurde überschritten.
- Es wurde einem schweren Sturz oder einer schweren Belastung ausgesetzt.
- Das Produkt fällt bei der Überprüfung durch. Sie bezweifeln seine Zuverlässigkeit.
- Die vollständige Gebrauchsgeschichte ist nicht bekannt (z. B. ist eine Produktmarkierung unleserlich).
- Das Produkt ist veraltet (z. B. Änderung der gesetzlichen Bestimmungen, der Normen und der technischen Vorschriften, Inkompatibilität mit anderen Ausrüstungsgegenständen).
Zerstören und entsorgen Sie diese Produkte, um ihren weiteren Gebrauch zu verhindern.

Zeichenerklärungen:
A. Lebensdauer: 10 Jahre – B. Markierung – C. Temperaturbeständigkeit. Feuchte Umgebungen (z. B. Regen, Gischt, Kondenswasser) in Kombination mit Kälte (unter 0 °C) können die Funktionsfähigkeit Ihres Produkts beeinträchtigen. – D. Vorsichtsmaßnahmen – E. Reinigung/Desinfektion – F. Trocknung – G. Lagerung/Transport. Die Nichteinhaltung der Lagerbedingungen kann zu einer vorzeitigen Alterung Ihres Produkts führen. – H. Änderungen/Reparaturen (außerhalb der Petzl-Betriebsstätten nicht zulässig, ausgenommen Ersatzteile) – I. Fragen/Kontakt

3 Jahre Garantie

Auf Material- und Fabrikationsfehler. Von der Garantie ausgeschlossen sind: normale Abnutzung, Oxidation, Modifikationen oder Nachbesserungen, unsachgemäße Lagerung, unsachgemäße Wartung, Nachlässigkeit und Anwendungen, für die das Produkt nicht bestimmt ist.

Warnhinweise

1. Unmittelbare Verletzungs- oder Lebensgefahr. 2. Potenzielles Unfall- oder Verletzungsrisiko. 3. Wichtige Information über die Funktionsweise oder die Leistungsangaben Ihres Produkts. 4. Inkompatibilität zwischen Ausrüstungsgegenständen.

Rückverfolgbarkeit und Markierung

a. Zertifizierung nur mit ASAP oder ASAP LOCK – b. Lesen Sie die Gebrauchsanleitung des ASAP oder ASAP LOCK – c. Rückverfolgbarkeit: Data Matrix – d. Maximales Gewicht der anwendenden Person – e. Individuelle Nummer – f. Herstellungsjahr – g. Herstellungsmonat – h. Nummer der Fertigungsreihe – i. Individuelle Produktnummer – j. Normen – k. Lesen Sie die Gebrauchsanleitung aufmerksam durch – l. Modell-Kennzeichnung – m. Adresse des Herstellers – n. Herstellungsdatum (Monat/Jahr) – o. Maximale Länge mit Verbindungselementen – p. ANSI/ASSP-Zertifizierungsstelle

IT

Questa nota informativa (testo e disegni) spiega gli unici utilizzi corretti di questo prodotto.
Gli avvisi danno informazioni sugli utilizzi errati più frequenti del vostro prodotto, ma è impossibile immaginarli e descriverli tutti. Prendere visione degli aggiornamenti e delle informazioni supplementari sul sito Petzl.com.
Voi siete responsabili della considerazione di ogni avviso e dell'utilizzo corretto del dispositivo. Se non si segue con precisione questa nota informativa, si corre il rischio di lesioni gravi o mortali. Contattare Petzl in caso di dubbi o difficoltà di comprensione.

1. Campo di applicazione

Dispositivo di protezione individuale (DPI) contro le cadute dall'alto.
Assorbitore di energia compatibile solo con ASAP o ASAP LOCK
ASAP'SORBER 20 e ASAP'SORBER 40: assorbitori di energia per arrestare la caduta di una persona di peso fino a 140 kg con il suo materiale.
ASAP'SORBER AXESS: assorbitore di energia per arrestare la caduta di una persona.
Nell'ambito di un soccorso, può essere utilizzato per arrestare la caduta di due persone che pesano insieme fino a 250 kg con il loro materiale.
Questo prodotto non deve essere sollecitato oltre i suoi limiti. Questo prodotto non deve essere utilizzato in situazioni diverse da quelle descritte nelle istruzioni Petzl (esempio di utilizzo non autorizzato: realizzazione di un cordino anticaduta).

Responsabilità

ATTENZIONE!
Le attività a cui è destinato questo prodotto sono per natura pericolose e presentano il rischio di lesioni gravi o mortali dovute alla caduta di persone, oggetti o altri pericoli ambientali oggettivi.
Voi siete responsabili delle vostre azioni, delle vostre decisioni e della vostra sicurezza.
Prima di utilizzare questo prodotto, occorre:
- Leggere e comprendere tutte le istruzioni d'uso del prodotto e dei dispositivi collegati.
- Ricevere una formazione adeguata sull'utilizzo di questo prodotto e dei dispositivi collegati, nonché sulla gestione dei rischi inerenti alle attività a cui il prodotto è destinato.
- Acquisire familiarità con il dispositivo, imparare a conoscerne le prestazioni e i limiti.
- Comprendere e accettare i rischi indotti.

Il mancato rispetto di tutte le istruzioni e le avvertenze può essere la causa di ferite gravi o mortali.
Questo prodotto deve essere utilizzato esclusivamente da persone competenti e addestrate o sottoposte al controllo visivo diretto di una persona competente e addestrata.
Voi siete responsabili delle vostre azioni, delle vostre decisioni e della vostra sicurezza e ve ne assumete le conseguenze. Se non siete in grado di assumervi questa responsabilità, o se non avete compreso le istruzioni d'uso, non utilizzare questo dispositivo.

2. Nomenclatura

(1) Fettuccia a lacerazione, (2) Custodia, (3) Asola di collegamento (lato imbracatura), (4) Cordino, (5) Asola di collegamento (lato ASAP/ASAP LOCK), (6) CAPTIV.
Materiali principali: polietilene ad alta densità, poliestere (custodia).

3. Controllo, punti da verificare

La vostra sicurezza è legata all'integrità della vostra attrezzatura.
Petzl raccomanda un controllo approfondito come minimo ogni 12 mesi da parte di una persona competente (in funzione della normativa in vigore nel vostro paese e delle vostre condizioni d'uso). L'intensità di utilizzo può comportare un controllo più frequente del DPI.
Rispettate le procedure descritte sul sito Petzl.com. Registrate i risultati nella scheda di vita del vostro DPI: tipo, modello, dati del fabbricante, numero di serie o numero individuale; date: fabbricazione, acquisto, primo utilizzo, successive verifiche periodiche; difetti, osservazioni; nome e firma del controllore.

Prima di ogni utilizzo

Verificare lo stato della fettuccia, degli anelli di collegamento e della custodia. Fare attenzione all'usura e ai danni dovuti all'utilizzo (per esempio, abrasione, tagli, perdita di tessuto, tracce di prodotti chimici). Verificare lo stato delle cuciture di sicurezza, individuare fili allentati, usurati o tagliati. Verificare l'assemblaggio corretto dei connettori.
Verificare che l'assorbitore di energia sia intatto, non attivato.

Durante l'utilizzo

È importante controllare regolarmente lo stato del prodotto e dei suoi collegamenti con gli altri dispositivi del sistema. Assicurarsi del corretto posizionamento dei dispositivi gli uni rispetto agli altri.

4. Compatibilità

Questo prodotto fa parte di un sistema di sicurezza. Verificare la compatibilità di questo prodotto con gli altri dispositivi associati per l'utilizzo.
Gli elementi utilizzati con l'ASAP'SORBER devono essere conformi alle norme in vigore nel vostro paese (per esempio imbracature EN 361).

Collegamento all'imbracatura

Collegare l'ASAP'SORBER al punto di attacco anticaduta dell'imbracatura (sternale o dorsale).
Collegamento frequente: utilizzare un connettore con ghiera di bloccaggio TRIACT-LOCK con una barretta di posizionamento CAPTIV.
Collegamento semipermanente: utilizzare un connettore semipermanente, chiuso con un attrezzo (per esempio, RING OPEN, SWIVEL OPEN, maglia rapida).

5. Principio di funzionamento

In caso di arresto di una caduta, l'assorbitore si apre per assorbire la forza.
Distanza di caduta libera e forza di arresto massima: vedi disegno.
Distanza di apertura: vedi tabella.

6. Installazione dell'ASAP'SORBER

Utilizzare l'ASAP'SORBER con un sistema di posizionamento del connettore su ogni asola di collegamento (per esempio, CAPTIV o anello di posizionamento dell'ASAP LOCK).

7. Precauzioni d'uso

L'ASAP'SORBER non deve essere prolungato (massimo un connettore ad ogni estremità, nessun connettore tra l'ASAP'SORBER e l'asse di collegamento dell'ASAP LOCK).
In caso di arresto di una caduta, l'apertura dell'assorbitore non deve essere ostacolata.

8. Informazioni supplementari

- Realizzare una procedura di soccorso e prevedere i mezzi di soccorso necessari per intervenire rapidamente in caso di difficoltà.
- L'ancoraggio del sistema deve essere preferibilmente situato al di sopra della posizione dell'utilizzatore e deve rispondere ai requisiti della norma EN 795 (resistenza minima 12 kN).
- In un sistema di arresto caduta, è fondamentale verificare lo spazio libero richiesto sotto l'utilizzatore, prima di ogni utilizzo, per evitare la collisione con il suolo, o un ostacolo, in caso di caduta.
- Assicurarsi che il punto di ancoraggio sia posizionato correttamente, per ridurre il rischio e l'altezza della caduta.
- Un'imbracatura anticaduta è l'unico dispositivo di presa del corpo che sia consentito utilizzare in un sistema di arresto caduta.
- Un pericolo può sopraggiungere al momento dell'utilizzo di più dispositivi in cui la funzione di sicurezza di uno dei dispositivi può essere compromessa dalla funzione di sicurezza di un altro dispositivo.
- Verificare che i prodotti non sfreghino contro materiali abrasivi o parti taglienti.
- Prestare attenzione in caso di utilizzo in prossimità di macchinari in movimento o in un ambiente che presenta un rischio elettrico.
- Gli utilizzatori devono avere l'idoneità sanitaria per le attività in quota. La sospensione inerte nell'imbracatura può generare gravi disturbi fisiologici o la morte.
- Devono essere rispettate le istruzioni d'uso indicate nelle note informative di ogni dispositivo associato a questo prodotto.
- Le istruzioni d'uso di questo dispositivo devono essere fornite all'utilizzatore e redatte nella lingua del paese in cui il prodotto viene utilizzato.
- Conservare le istruzioni d'uso in un archivio permanente per poterle consultare dopo averle rimosse dal dispositivo.
- Assicurarsi che le marcature sul prodotto siano leggibili.

Eliminazione

Un evento eccezionale può comportare l'eliminazione del prodotto dopo un solo utilizzo (per esempio, tipo ed intensità di utilizzo, ambiente di utilizzo: ambienti aggressivi, ambienti marini, parti taglienti, temperature estreme, prodotti chimici).
Il prodotto deve essere eliminato quando:
- Ha superato la durata di vita prevista.
- Ha subito una caduta o uno sforzo notevole.
- Il risultato dei controlli del prodotto non è soddisfacente. Si ha un dubbio sulla sua affidabilità.
- Non si conosce l'intera storia del suo utilizzo (per esempio, una marcatura prodotto illeggibile).
- Il suo utilizzo è obsoleto (per esempio, evoluzione delle leggi, delle normative, delle tecniche o incompatibilità con altri dispositivi).
Distruggere i prodotti scartati per evitarne un futuro utilizzo.

Pittogrammi:
A. Durata: 10 anni - B. Marcatura - C. Temperature tollerate. Le condizioni di umidità (ad esempio pioggia, spruzzi di acqua di mare, condensa) associate al freddo (al di sotto di 0° C) possono compromettere il corretto funzionamento del prodotto. - D. Precauzioni d'uso - E. Pulizia/disinfezione - F. Asciugatura - G. Stoccaggio/trasporto. Il mancato rispetto delle condizioni di stoccaggio può causare un invecchiamento precoce del prodotto. - H. Modifiche/riparazioni (proibite al di fuori degli stabilimenti Petzl salvo pezzi di ricambio) - I. Domande/Contatto

Garanzia 3 anni

Contro ogni difetto di materiale o di fabbricazione. Sono esclusi: usura normale, ossidazione, modifiche o ritocchi, cattiva conservazione, manutenzione impropria, negligenze, utilizzi ai quali questo prodotto non è destinato.

Segnali di attenzione

1. Situazione che presenta un rischio imminente di lesione grave o mortale. 2. Esposizione a un rischio potenziale d'incidente o lesione. 3. Informazione importante sul funzionamento o le performance del vostro prodotto. 4. Incompatibilità materiale.

Tracciabilità e marcatura

a. Certificazione solo con ASAP o ASAP LOCK - b. Leggere la nota informativa ASAP o ASAP LOCK - c. Tracciabilità: datamatrix - d. Peso massimo dell'utilizzatore - e. Numero individuale - f. Anno di fabbricazione - g. Mese di fabbricazione - h. Numero lotto - i. Identificativo individuale - j. Norme - k. Leggere attentamente la nota informativa - l. Identificazione del modello - m. Indirizzo del fabbricante - n. Data di fabbricazione (mese/anno) - o. Lunghezza massima con connettori - p. Ente di certificazione ANSI/ASSP

ES

Esta ficha técnica (texto y dibujos) explica las únicas utilizaciones correctas de este producto. Las advertencias le informan de las utilizaciones incorrectas más frecuentes relacionadas con la utilización de su producto, pero es imposible imaginar y describir todas las utilizaciones incorrectas. Infórmese de las actualizaciones y de la información complementaria en Petzl.com.
Usted es responsable de tener en cuenta cada una de las advertencias y de utilizar correctamente su equipo. Si no sigue exactamente esta ficha técnica, se expone a un riesgo de lesiones graves o mortales. Contacte con Petzl si tiene dudas o dificultades de comprensión.

1. Campo de aplicación

Equipo de protección individual (EPI) contra las caídas de altura.
Absorbedor de energía compatible para ASAP o ASAP LOCK únicamente.
ASAP'SORBER 20 y ASAP'SORBER 40: absorbedores de energía para la detención de la caída de una persona que pesa hasta 140 kg con su material.
ASAP'SORBER AXESS: absorbedor de energía para la detención de una caída de una persona. En el marco de un rescate, puede ser utilizado para la detención de una caída de dos personas que juntas pesan hasta 250 kg con su material.
Este producto no debe ser solicitado más allá de sus límites. Este producto no debe ser utilizado en ninguna otra situación que las descritas en las instrucciones Petzl (ejemplo de utilización no autorizada: confeccionar un elemento de amarre anticaídas).

Responsabilidad

¡ATENCIÓN!
Las actividades para las que este producto está previsto son por naturaleza peligrosas y presentan un riesgo de lesiones graves o mortales por caída de la persona, caída de objetos o relacionadas con otros peligros objetivos del entorno.
Usted es responsable de sus actos, de sus decisiones y de su seguridad.
Antes de utilizar este producto, debe:
- Leer y comprender todas las instrucciones de utilización del producto y de los equipos relacionados.
- Formarse específicamente en el uso de este producto y de los equipos relacionados, así como de la gestión de los riesgos inherentes a las actividades para las que el producto está previsto.
- Familiarizarse con su equipo y aprender a conocer sus prestaciones y sus limitaciones.
- Comprender y aceptar los riesgos derivados.

El no respeto de todas las instrucciones y advertencias puede ser la causa de lesiones graves o mortales.
Este producto sólo debe ser utilizado por personas competentes y responsables, o que estén bajo el control visual directo de una persona competente y responsable.
Usted es responsable de sus actos, de sus decisiones y de su seguridad y asume las consecuencias de los mismos. Si usted no está dispuesto a asumir esta responsabilidad o si no ha comprendido bien las instrucciones de utilización, no utilice este equipo.

2. Nomenclatura

(1) Cinta de desgarro, (2) Bolsa, (3) Anillo de conexión (lado arnés), (4) Elemento de amarre, (5) Anillo de conexión (lado ASAP/ASAP LOCK), (6) CAPTIV.
Materiales principales: polietileno de alta densidad y poliéster (funda).

3. Control, puntos a verificar

Su seguridad está vinculada a la integridad de su equipo.
Petzl aconseja que una persona competente realice una revisión en profundidad al menos cada 12 meses (en función de la legislación en vigor en su país y de las condiciones de utilización). La intensidad de su utilización le puede llevar a revisar su EPI con más frecuencia. Respete los modos operativos descritos en Petzl.com. Registre los resultados en la ficha de revisión del EPI: tipo, modelo, nombre y dirección del fabricante, número de serie o número individual, fechas: fabricación, compra, primera utilización, próximos controles periódicos, defectos, observaciones, nombre y firma del inspector.

Antes de cualquier utilización

Compruebe el estado de la cinta, de los anillos de conexión y de la funda. Vigile el desgaste y los daños debidos a la utilización (por ejemplo, abrasión, cortes, zonas despeluchadas, rastros de productos químicos). Compruebe el estado de las costuras de seguridad, detecte cualquier hilo flojo, desgastado o cortado. Compruebe el correcto ensamblaje de los conectores.
Compruebe que el absorbedor de energía está intacto, no activado.

Durante la utilización

Es importante controlar regularmente el estado del producto y de sus conexiones con los demás equipos del sistema. Asegúrese del correcto posicionamiento de los equipos entre sí.

4. Compatibilidad

Este producto es un elemento de un sistema de seguridad. Compruebe la compatibilidad de este producto con los demás equipos asociados a su utilización.
Los elementos utilizados con el ASAP'SORBER deben ser conformes con las normas en vigor en su país (por ejemplo, arnés EN 361).

Conexión al arnés

Conecte el ASAP'SORBER en el punto de enganche anticaídas de su arnés (esternal o dorsal).
Conexión frecuente: utilice un conector con bloqueo de seguridad TRIACT-LOCK con una barra de sujeción CAPTIV.
Conexión semipermanente: utilice un conector semipermanente, cerrado con un útil (por ejemplo, RING OPEN, SWIVEL OPEN, maillón).

5. Principio de funcionamiento

Al detener una caída, el absorbedor de energía se despliega para amortiguar el choque.
Distancia de caída libre y fuerza de detención máxima: consulte dibujo.
Distancia de despliegue: consulte tabla.

6. Instalación del ASAP'SORBER

Utilice el ASAP'SORBER con un sistema de sujeción del conector en cada anillo de conexión (por ejemplo, el CAPTIV o casquillo de sujeción del ASAP LOCK).

7. Precauciones de utilización

El ASAP'SORBER no se debe alargar (máximo un conector en cada extremo, sin conector entre el ASAP'SORBER y el eje de conexión del ASAP LOCK).
Durante la detención de una caída, no se debe impedir el despliegue del absorbedor.

8. Información complementaria

- Realice un plan de rescate y prevea los medios de rescate necesarios para intervenir rápidamente en caso de dificultades.
- El anclaje del sistema tiene que estar situado, preferentemente, por encima de la posición del usuario y debe cumplir con las exigencias de la norma EN 795 (resistencia mínima 12 kN).
- En un sistema anticaídas y antes de cualquier utilización, es esencial comprobar la altura libre requerida por debajo del usuario para evitar cualquier colisión con el suelo o con un obstáculo en caso de caída.
- Asegúrese de que el punto de anclaje esté colocado correctamente para así limitar el riesgo y la altura de la caída.
- Un arnés anticaídas es el único dispositivo de prensión del cuerpo que está permitido utilizar en un sistema anticaídas.
- Un peligro puede sobrevenir cuando se utilizan varios equipos en los que la función de seguridad de uno de los equipos puede verse afectada por la función de seguridad de otro equipo.
- Procure que sus productos no rocen con materiales abrasivos o piezas cortantes.
- Tenga cuidado en caso de utilización cerca de máquinas en movimiento o en un entorno que presente un riesgo eléctrico.
- Los usuarios deben ser aptos desde el punto de vista médico para las actividades en altura. Estar suspendido e inerte en un arnés puede provocar problemas fisiológicos graves o la muerte.
- Deben ser respetadas las instrucciones de utilización definidas en las fichas técnicas de cada equipo asociado a este producto.
- Las instrucciones de utilización deben entregarse al usuario de este equipo en el idioma del país de utilización.
- Conserve las instrucciones de utilización archivadas permanentemente para poder consultarlas tras haberlas retirado de su equipo.
- Asegúrese de la legibilidad de los marcados en el producto.

Dar de baja

Un suceso excepcional puede llevarle a dar de baja un producto después de una sola utilización (por ejemplo, tipo e intensidad de utilización, entorno de utilización: ambientes agresivos, ambientes marinos, aristas cortantes, temperaturas extremas, productos químicos).
Un producto debe darse de baja cuando:
- Ha superado su vida útil.
- Ha sufrido una caída o un esfuerzo importante.
- El resultado de las revisiones del producto no es satisfactorio. Duda de su fiabilidad.
- No conoce el historial completo de utilización (por ejemplo, un marcado en el producto ilegible).
- Su utilización es obsoleta (por ejemplo, evolución legislativa, normativa, técnica o incompatibilidad con otros equipos).
Destruya estos productos para evitar una utilización futura.

Pictogramas:
A. Vida útil: 10 años - B. Marcado - C. Temperaturas toleradas. Las condiciones de humedad (por ejemplo, lluvia, bruma marina, condensación) combinadas con clima frío (inferior a 0° C) pueden afectar al correcto funcionamiento de su producto. - D. Precauciones de utilización - E. Limpieza/desinfección - F. Secado - G. Almacenamiento/transporte. El no respeto de las condiciones de almacenamiento puede provocar un envejecimiento prematuro del producto. - H. Modificaciones/reparaciones (prohibidas fuera de los talleres de Petzl, excepto las piezas de recambio) - I. Preguntas/contacto

Garantía 3 años

Contra cualquier defecto del material o de fabricación. Se excluye: el desgaste normal, la oxidación, las modificaciones o retoques, el almacenamiento incorrecto, el mantenimiento incorrecto, las negligencias y las utilizaciones para las que este producto no está destinado.

Señales de advertencia

1. Situación que presenta un riesgo inminente de lesión grave o mortal. 2. Exposición a un riesgo potencial de incidente o de lesión. 3. Información importante sobre el funcionamiento o las prestaciones de su producto. 4. Incompatibilidad material.

Trazabilidad y marcado

a. Certificación únicamente con ASAP o ASAP LOCK - b. Leer la ficha técnica ASAP o ASAP LOCK - c. Trazabilidad: datamatrix - d. Peso máximo del usuario - e. Número individual - f. Año de fabricación - g. Mes de fabricación - h. Número de lote - i. Identificador individual - j. Normas - k. Lea atentamente la ficha técnica - l. Identificación del modelo - m. Dirección del fabricante - n. Fecha de fabricación (mes/año) - o. Longitud máxima con conectores - p. Organismo de certificación ANSI/ASSP

PT

Estas instruções (texto e desenhos) explicam a única utilização correcta deste produto.
As alertas informam-no das utilizações incorrectas mais frequentes relacionadas com a utilização do seu produto, mas é impossível imaginar e descrever todas as utilizações incorrectas. Tome conhecimento das últimas actualizações e informações complementares em Petzl.com.
É responsável por tomar conhecimento de cada alerta e pela utilização correcta do seu equipamento. Se não seguir exactamente estas instruções, corre o risco de sofrer ferimentos graves ou morte. Contacte a Petzl se tiver dúvidas ou dificuldades de compreensão.

1. Campo de aplicação

Equipamento de protecção individual (EPI) contra quedas em altura.
Absorvedor de energia compatível unicamente com ASAP ou ASAP LOCK.
ASAP'SORBER 20 e ASAP'SORBER 40: absorvedores de energia para travar uma queda de uma pessoa que pesa até 140 kg com o seu material.
ASAP'SORBER AXESS: absorvedor de energia para o travamento da queda de uma pessoa. No âmbito de um resgate, pode ser utilizado para o travamento de uma queda de duas pessoas que pesam juntas até 250 kg com o seu material.
Este produto não deve ser solicitado para além dos seus limites. Este produto não deve ser utilizado em qualquer outra situação que não as descritas nas instruções da Petzl (exemplo de utilização não autorizada: confeccionar uma longe de travamento de quedas).

Responsabilidade

ATENÇÃO!
As actividades a que este produto se destina são por natureza perigosas e apresentam um risco de ferimentos graves ou mortais devido à queda da pessoa, queda de objectos ou outros perigos objectivos do ambiente.
Você é responsável pelos seus actos, pelas suas decisões e pela sua segurança.
Antes de utilizar este produto, deve:
- Ler e compreender todas as instruções de utilização do produto e dos equipamentos associados.
- Receber uma formação específica para a utilização deste produto e dos equipamentos associados, assim como sobre a gestão dos riscos inerentes às actividades a que o produto se destina.
- Familiarizar-se com o seu equipamento, aprender a conhecer as suas performances e limitações.
- Compreender e aceitar os riscos inerentes.

O desrespeito do conjunto destas instruções ou dos avisos pode ser a causa de ferimentos graves ou mortais.
Este produto não deve ser utilizado senão por pessoas competentes e responsáveis, ou colocado sob o controlo visual directo de uma pessoa competente e responsável.
Você é responsável pelos seus actos, pelas suas decisões, pela sua segurança e assume as consequências. Se você não se sentir apto a assumir essa responsabilidade, ou se não entendeu bem as instruções de utilização, não utilize este equipamento.

2. Nomenclatura

(1) Fita de ruptura, (2) Bolsa, (3) Fivela de conexão (do lado do arnês), (4) Longe, (5) Fivela de conexão (do lado do ASAP/ASAP LOCK), (6) CAPTIV.
Materiais principais: polietileno de alta densidade, poliéster (bolsa).

3. Inspecção, pontos a verificar

A sua segurança está ligada à integridade do seu equipamento.
A Petzl aconselha uma verificação aprofundada, por uma pessoa competente, no mínimo a cada 12 meses (em função da legislação em vigor no seu país e das condições de utilização). Uma utilização intensa pode levá-lo a verificar com maior frequência o seu EPI. Respeite os modos de operação descritos em Petzl.com. Registe os resultados na ficha de inspecção do seu EPI: tipo, modelo, coordenadas do fabricante, número de série ou número individual, datas: de fabrico, aquisição, primeira utilização, próximas inspecções periódicas, defeitos, observações, nome e assinatura do controlador.

Antes de qualquer utilização

Verificar o estado da fita, anéis de conexão e a bolsa. Controle o desgaste e os danos devidos à utilização (por exemplo, abrasão, cortes, desfiado, vestígios de produtos químicos). Verifique o estado das costuras de segurança, detecte qualquer fio distendido, gasto ou cortado.
Verifique a montagem correcta dos conectores.
Verifique que o absorvedor de energia esteja intacto, não activado.

Durante a utilização

É importante controlar regularmente o estado do produto e as suas conexões com os outros equipamentos do sistema. Assegure-se do posicionamento correcto dos equipamentos uns em relação aos outros.

4. Compatibilidade

Este produto faz parte de um sistema de segurança. Verifique a compatibilidade deste produto com os outros elementos associados à sua utilização.
Os elementos utilizados com o seu ASAP'SORBER devem estar conformes às normas em vigor no seu país (exemplo arneses EN 361 na Europa).

Conexão ao arnês

Conecte o seu ASAP'SORBER ao ponto de fixação antiquedas do seu arnês (esternal ou dorsal).
Conexão frequente: utilize um conector com segurança TRIACT-LOCK com uma barra de posicionamento CAPTIV.
Conexão semi-permanente: utilize um conector semi-permanente, fechado com uma ferramenta (por exemplo RING OPEN, SWIVEL OPEN, maillon rapide).

5. Princípio de funcionamento

Durante o travamento de uma queda, o absorvedor se desdobra para amortecer o impacto.
Distância de queda livre e força de travamento máximo: ver desenho.
Distância de utilização: ver quadro.

6. Instalação do ASAP'SORBER

Utilize o seu ASAP'SORBER com um sistema de posicionamento do conector em cada fivela de conexão (por exemplo, CAPTIV ou anel de posicionamento do ASAP LOCK).

7. Precauções de utilização

O ASAP'SORBER não deve ter uma extensão (no máximo, um conector a cada extremidade, ausência de conector entre o ASAP'SORBER e o eixo de conexão do ASAP LOCK).
Durante o travamento de uma queda, a abertura do absorvedor não deve sofrer nenhuma interferência.

8. Informações complementares

- Faça um plano de resgate: preveja os meios de resgate necessários para intervir rapidamente no caso de surgirem dificuldades.
- A amarração do sistema deve estar de preferência situada acima da posição do utilizador e responder às exigências EN 795 (resistência mínima 12 kN).
- Num sistema antiquedas, é essencial verificar o espaço livre necessário sob o utilizador, antes de cada utilização, afim de evitar qualquer colisão com o solo ou com um obstáculo, em caso de queda.
- Certifique-se que o ponto de amarração esteja correctamente posicionado, afim de limitar o risco e a altura de queda.
- Um arnês antiquedas é o único dispositivo de preensão do corpo que é permitido utilizar num sistema antiquedas.
- Pode ocorrer uma situação perigosa quando se utilizam vários equipamentos em que a função de segurança de um dos equipamentos pode ser afectada pela função de segurança de outro equipamento.
- Verifique que os produtos não estejam sujeitos a atrito com materiais abrasivos ou peças cortantes.
- Tenha cuidado em caso de utilização perto de máquinas em movimento ou num ambiente onde exista um risco eléctrico.
- Os utilizadores devem estar clinicamente aptos para as actividades em altura. Estar suspenso e inerte num arnês pode desencadear perturbações fisiológicas graves ou a morte.
- As instruções de utilização definidas nos informativos de cada equipamento associado a este produto devem ser respeitadas.
- As instruções de utilização devem ser fornecidas ao utilizador deste equipamento no idioma do país de utilização.
- Guarde as instruções de utilização num dossier permanente para poder consultá-las depois de as ter retirado do seu equipamento.
- Assegure-se da legibilidade das marcações no produto.

Descartar um equipamento

Uma ocorrência excepcional pode levar ao descarte de um produto após uma só utilização (por exemplo, tipo e intensidade de utilização, ambiente de utilização: ambientes agressivos, ambientes marinhos, arestas cortantes, temperaturas extremas, produtos químicos).
Um produto deve ser descartado quando:
- Ultrapassou o seu tempo de vida útil.
- Foi sujeito a uma queda ou a um esforço importante.
- O resultado das verificações do produto não for satisfatório. Tiver uma dúvida sobre a sua fiabilidade.
- Não conhecer o seu histórico de utilização completo (por exemplo, uma marcação de produto ilegível).
- A sua utilização for obsoleta (por exemplo, evolução legislativa, normativa, técnica ou incompatibilidade com outros equipamentos).
Destrua esses produtos para evitar uma futura utilização.

Pictogramas:
A. Duração de vida: 10 anos - B. Marcação - C. Temperaturas toleradas. As condições húmidas (por exemplo, chuva, maresia, condensação) associadas ao frio (inferior a 0 °C) podem afectar o bom funcionamento do seu produto. - D. Precauções de utilização - E. Limpeza/desinfecção - F. Secagem - G. Armazenamento/transporte. O desrespeito das condições de armazenamento podem levar a um envelhecimento prematuro do produto. - H. Modificações/reparações (interditas fora das oficinas Petzl salvo peças sobresselentes) - I. Questões/contacto

Garantia 3 anos

Contra qualquer defeito de material ou fabrico. Estão excluídos: desgaste normal, oxidação, modificações ou retoques, mau armazenamento, má manutenção, negligências, utilizações para as quais este produto não está destinado.

Avisos de alerta

1. Situação que apresenta risco iminente de ferimento grave ou mortal. 2. Exposição a um risco potencial de incidente ou ferimento. 3. Informação importante sobre o funcionamento ou as performances do seu produto. 4. Incompatibilidade de materiais.

Rastreio e marcações

a. Certificação somente com ASAP ou ASAP LOCK - b. Ler as instruções ASAP ou ASAP LOCK - c. Rastreio: datamatrix - d. Peso máximo do utilizador - e. Número individual - f. Ano de fabrico - g. Mês de fabrico - h. Número de lote - i. Identificador individual - j. Normas - k. Ler atentamente a informação técnica - l. Identificação do modelo - m. Endereço do fabricante - n. Data de fabrico (mês/ano) - o. Comprimento máximo com conectores - p. Organismo de certificação ANSI/ASSP

NL

Deze bijsluiter (tekst en schema's) legt de enige juiste toepassingen van dit product uit.
De waarschuwingen informeren u over de meest voorkomende gebruiksfouten van dit product, maar we kunnen uiteraard niet alle mogelijke gebruiksfouten identificeren of beschrijven. Lees daarom de nieuwste updates en aanvullende info op Petzl.com.
U bent zelf verantwoordelijk om met elke waarschuwing rekening te houden en uw materiaal juist te gebruiken. Bij niet-naleving van deze technische bijsluiter stelt u zichzelf bloot aan het risico op ernstige of dodelijke verwondingen. Neem bij twijfel of onduidelijkheden contact op met Petzl.

1. Toepassingsveld

Persoonlijk beschermingsmiddel (PBM) tegen hoogtevallen.
Energieabsorber enkel compatibel met ASAP of ASAP LOCK.
ASAP'SORBER 20 en ASAP'SORBER 40: energieabsorbers om de val te stoppen van een persoon tot 140 kg, inclusief materiaal.
ASAP'SORBER AXESS: energieabsorber om de val van een persoon te stoppen. Bij een reddingsactie kunt u dit apparaat gebruiken voor het stoppen van een val van twee personen die samen tot 250 kg wegen, inclusief hun materiaal.
Dit product mag niet boven zijn grenzen belast worden. Dit product mag niet gebruikt worden in situaties die niet in de gebruiksinstructies van Petzl beschreven staan (voorbeeld van niet-toegestaan gebruik: leeflijn installeren om een val te stoppen).

Verantwoordelijkheid

WAARSCHUWING!
De activiteiten waarvoor dit product bedoeld is, zijn van nature gevaarlijk en houden een risico in op ernstige of dodelijke verwondingen bij een val, vallende voorwerpen of andere omgevingsgevaren.
U staat zelf in voor uw daden, beslissingen en veiligheid.

Voordat u deze uitrusting gebruikt, moet u:
- Alle gebruiksinstructies van het product en de bijbehorende materialen lezen en begrijpen.
- Een aangepaste training hebben gevolgd voor het gebruik van dit product en de bijbehorende materialen, alsook voor het beheer van de risico's die inherent zijn aan de activiteiten waarvoor dit product bedoeld is.
- Zich vertrouwd maken met uw uitrusting, en de prestaties en beperkingen ervan leren kennen.
- De inherente risico's begrijpen en aanvaarden.

Het niet-respecteren van al deze instructies en waarschuwingen kan leiden tot ernstige of dodelijke verwondingen.

Dit product mag enkel gebruikt worden door (personen die onder direct visueel toezicht staan van) bevoegde en beraden personen.
U staat zelf in voor uw daden, beslissingen en veiligheid, en neemt dan ook persoonlijk de gevolgen op zich. Indien u niet in staat bent om deze verantwoordelijkheid op u te nemen of de gebruiksinstructies niet goed begrepen hebt, gebruik deze uitrusting dan niet.

2. Terminologie van de onderdelen

(1) Uitscheurbaar bandmateriaal, (2) Hoes, (3) Verbindingslus (voor gordel), (4) Leeflijn, (5) Verbindingslus (voor ASAP/ASAP LOCK), (6) CAPTIV.
Voornaamste materialen: polyethyleen met hoge dichtheid, polyester (hoes).

3. Check: te controleren punten

Uw veiligheid is afhankelijk van uw volledige uitrusting.
Petzl beveelt op zijn minst een grondige 12-maandelijkse controle door een bevoegd persoon aan (conform de normen die van kracht zijn in uw land en de omstandigheden waarin u het product gebruikt). Een intensiever gebruik kan ervoor zorgen dat u uw PBM vaker moet controleren. Leef de gebruiksregels na zoals vermeld op Petzl.com. Vermeld de resultaten op de fiche van uw PBM: type, model, gegevens van de fabrikant, serienummer of individueel nummer, data van fabricage/aankoop/eerste ingebruikneming/volgende periodieke nazichten, gebreken, opmerkingen, naam/handtekening van de controleur.

Vóór elk gebruik

Controleer de staat van de bandlus, de verbindingsringen en de hoes. Ga slijtage of schade door eerder gebruik na (bv. wrijving, insnijdingen, uitrafeling, sporen van chemische producten).
Controleer de staat van de veiligheidsstiksels op gedraaide, versleten of doorgesneden draden.
Controleer de juiste plaatsing van de verbindingselementen.
Zorg ervoor dat de energieabsorber intact en niet-geactiveerd is.

Tijdens het gebruik

Het is belangrijk om regelmatig de staat van het product te controleren, alsook zijn verbindingen met de andere onderdelen van het systeem. Zorg ervoor dat alle elementen goed geplaatst zijn ten opzichte van elkaar.

4. Verenigbaarheid

Dit product is een onderdeel van een veiligheidssysteem. Gelieve na te zien of dit product compatibel is met de andere elementen die u hierbij gebruikt.
De elementen die u samen met uw ASAP'SORBER gebruikt, moeten voldoen aan de geldende normen voor uw land (bv. gordel EN 361).

Verbinding met de gordel

Verbind uw ASAP'SORBER met het antivalinbindpunt van uw gordel (sternaal of dorsaal).
Frequente verbinding: gebruik een TRIACT-LOCK vergrendelbaar verbindingselement met een CAPTIV positioneringsbeugel.
Semipermanente verbinding: gebruik een semipermanent verbindingselement dat met een tool gesloten wordt (bv. RING OPEN, SWIVEL OPEN, snelschakel).

5. Werkingsprincipe

Tijdens het stoppen van een val opent de absorber zich om de schok op te vangen.
Afstand vrije val en maximale stopkracht: zie schema.
Afstand activering: zie tabel.

6. Installatie van de ASAP'SORBER

Gebruik uw ASAP'SORBER met een positioneringssysteem van het verbindingselement op elke verbindingslus (bv. CAPTIV of positioneringsring van de ASAP LOCK).

7. Gebruiksvoorschriften

De ASAP'SORBER mag niet verlengd worden (maximaal één verbindingselement aan elk uiteinde, geen verbindingselement tussen de ASAP'SORBER en de verbindingsas van de ASAP LOCK).
Tijdens het stoppen van een val mag de activering van de absorber niet verhinderd worden.

8. Extra informatie

- Zorg voor een noodplan en voorzie de nodige reddingsmogelijkheden om snel te kunnen reageren bij eventuele moeilijkheden.
- De verankering van het systeem bevindt zich bij voorkeur boven de positie van de gebruiker en moet voldoen aan de vereisten van de norm EN 795 (minimale weerstand van 12 kN).
- In een valstopsysteem is het van essentieel belang dat u vóór elk gebruik nagaat dat er onder de gebruiker de nodige vrije ruimte is, zodat elke botsing met de grond of een hindernis bij een val vermeden wordt.
- Zorg voor de juiste positie van het verankeringspunt om het risico op en de hoogte van een val te beperken.
- In een valstopsysteem is enkel het gebruik van een antivalgordel toegelaten als verbinding naar het lichaam.
- Er kan zich een gevaar voordoen tijdens het gebruik van meerdere uitrustingen waarbij de veiligheidsfunctie van een van de apparaten kan beïnvloed worden door de veiligheidsfunctie van een ander apparaat.
- Zie erop toe dat uw producten niet schuren over ruwe oppervlakken of scherpe randen.
- Wees aandachtig bij gebruik in de buurt van machines in beweging of in een omgeving waar een elektrisch risico bestaat.
- De gebruikers moeten medisch geschikt zijn voor activiteiten op hoogte. Onbeweeglijk hangen in een gordel kan ernstige fysiologische letsels of de dood veroorzaken.
- De gebruiksinstructies, bepaald in de bijsluiter van elke uitrusting geassocieerd met dit product, moeten worden gerespecteerd.
- De gebruiksinstructies moeten geleverd worden aan de gebruiker van deze uitrusting in de taal van het land van gebruik.
- Houd de gebruiksinstructies in een permanente map bij, zodat u deze later nog kunt raadplegen wanneer u ze van uw materiaal verwijderd hebt.
- Zorg ervoor dat de markeringen op het product goed leesbaar zijn.

Afschrijven

Een uitzonderlijk vooral kan u ertoe brengen het product af te schrijven na één enkel gebruik (bv. type en intensiteit van gebruik, gebruiksomgeving: agressieve milieus, zeewater, scherpe randen, extreme temperaturen, chemische producten).
Een product moet worden afgeschreven wanneer:
- De levensduur overschreden is.
- Het een belangrijke val of belasting heeft ondergaan.
- Het resultaat van de controles van het product geen voldoening geeft. U twijfelt aan de betrouwbaarheid ervan.
- U zijn volledige gebruikshistoriek niet kent (bv. een onleesbare markering op het product).
- Het product in onbruik is geraakt (bv. wijziging van de wetgeving, normen of technieken, onverenigbaarheid met de andere delen van de uitrusting).
Vernietig deze afgeschreven producten om een verder gebruik te vermijden.

Pictogrammen:
A. Levensduur: 10 jaar - B. Markering - C. Toegelaten temperatuur. Vochtige omstandigheden (bv. regen, zeespray, condensatie) in combinatie met koude temperaturen (lager dan 0 °C) kunnen de goede werking van uw product schaden. - D. Gebruiksvoorschriften - E. Reiniging/desinfectie - F. Droging - G. Berging/transport. Het niet respecteren van de opslagvoorwaarden kan vroegtijdige veroudering van het product veroorzaken. - H. Veranderingen/herstellingen (verboden buiten de Petzl ateliers, behalve voor vervangstukken) - I. Vragen/contact

3 jaar garantie

Voor fabricage- of materiaalfouten. Met uitzondering van: normale slijtage, oxidatie, veranderingen of aanpassingen, slechte berging, slecht onderhoud, nalatigheid of toepassingen waarvoor dit product niet bestemd is.

Waarschuwingsborden

1. Situatie die een dreigend risico op een ernstige of dodelijke verwonding inhoudt. 2. Blootstelling aan een mogelijk risico op een incident of verwonding. 3. Belangrijke informatie over de werking of de prestaties van uw product. 4. Niet compatibel met ander materiaal.

Markering en tracering

a. Certificering uitsluitend met ASAP of ASAP LOCK - b. Lees de bijsluiter van de ASAP of ASAP LOCK - c. Tracering: datamatrix - d. Maximaal gewicht van de gebruiker - e. Individueel nummer - f. Fabricagejaar - g. Fabricagemaand - h. Lotnummer - i. Individuele identificatie - j. Normen - k. Lees aandachtig de technische bijsluiter - l. Identificatie van het model - m. Adres van de fabrikant - n. Fabricagedatum (maand/jaar) - o. Maximale lengte met verbindingselementen - p. Keuringsorganisme ANSI/ASSP

DK

Brugsanvisningen (tekst og tegninger) indeholder forklaringer på de eneste korrekte anvendelser af produktet.
Advarslerne informerer dig om de hyppigste ukorrekte anvendelser af produktet, men det er umuligt at forestille sig og beskrive alle ukorrekte anvendelser. Du kan finde opdateringer og flere oplysninger på Petzl.com.
Du er selv ansvarlig for at tage højde for alle advarslerne og anvende udstyret korrekt. Hvis denne brugsanvisning ikke følges nøjagtigt, kan det medføre alvorlige kvæstelser eller dødsfald. Kontakt Petzl, hvis du er i tvivl eller har svært ved at forstå brugsanvisningen.

1. Anvendelsesområde

Personligt værnemiddel (PV) anvendt til faldsikring.
Falddæmper som udelukkende er kompatibel med ASAP eller ASAP LOCK.
ASAP'SORBER 20 og ASAP'SORBER 40: Falddæmpere til faldsikring for en person med en vægt på op til 140 kg med udstyr.
ASAP'SORBER AXESS: Falddæmper til faldsikring for en person. I redningssituationen kan produktet bruges til faldsikring for to personer med en vægt på op til 250 kg med udstyr. Produktet må ikke overbelastes. Produktet må ikke bruges til andre formål end de formål, som fremgår i Petzls instrukser (eksempel på uautoriseret brug: sammensætning af en falddæmperline).

Ansvar

ADVARSEL!
De aktiviteter, som dette produkt er designet til, er i sagens natur farlige og udgør en risiko for alvorlige kvæstelser eller dødsfald ved fald af person, genstande eller som følge af andre objektive farer i omgivelserne.
Du er ansvarlig for dine egne handlinger, beslutninger og sikkerhed.

Før anvendelse af dette produkt, skal du:
- Læse og forstå alle instruktionerne i brugsanvisningen for produktet og det tilhørende udstyr.
- Modtage specifik træning i korrekt anvendelse af produktet og det tilhørende udstyr, og i håndtering af de risici, der er forbundet med de aktiviteter, som produktet er designet til.
- Blive bekendt med udstyret, dets ydeevne og begrænsninger.
- Forstå og acceptere risikoen forbundet med udstyret.

Manglende overholdelse af alle disse instruktioner og advarsler kan resultere i alvorlige kvæstelser eller dødsfald.

Udstyret bør kun benyttes af kompetente og erfarne personer, eller under direkte visuelt opsyn af en kompetent og erfaren person.
Du er ansvarlig for dine handlinger, beslutninger og sikkerhed, og du må påtage dig ansvaret for konsekvenserne heraf. Du må ikke bruge udstyret, hvis du ikke er i stand til at påtage dig dette ansvar, eller hvis du ikke forstår hele brugsanvisningen.

2. Fortegnelse over delene

(1) Rem med afrivningsfunktion, (2) Lomme, (3) Forbindelsesløkke (seleside), (4) Sikkerhedsline, (5) Forbindelsesløkke (ASAP/ASAP LOCK-side), (6) CAPTIV.
Hovedmaterialer: høj densitet polyethylen, polyester (lomme).

3. Kontrolpunkter

Din sikkerhed afhænger af, at udstyret er fuldstændig funktionsdygtigt.
Petzl anbefaler, at udstyret efterses indgående af en kompetent person mindst én gang hver 12. måned (i overensstemmelse med reglerne gældende i dit land og din anvendelse af produktet). Afhængigt af brugens omfang kan du være nødt til at kontrollere dit personlige værnemiddel hyppigere. Fremgangsmåder beskrevet på Petzl.com bør overholdes. Registrer resultaterne i logbogen for dit personlige værnemiddel (PV): Udstyrstype, model, oplysninger om producenten, serienummer eller individuelt nummer, dato for: fremstilling, køb, første anvendelse, næste regelmæssige kontrolundersøgelser, fejl, bemærkninger, inspektørens navn og underskrift.

Før enhver anvendelse

Kontroller tilstanden på remmen, forbindelsesløkkerne og lommen. Hold øje med slitage og brugsskader (for eksempel slid, snit, flossede steder, spor på skader forårsaget af kemikalier).
Kontroller sikkerhedssyningers tilstand og se efter løse, slidte eller snittede tråde. Kontroller, at forbindelsesledene er monteret korrekt.
Kontroller, at falddæmperen er intakt og ikke aktiveret.

Under anvendelsen

Det er vigtigt, at produktets tilstand og forbindelser til andet udstyr fra sikringssystemet kontrolleres regelmæssigt. Kontroller, at delene i udstyret sidder rigtigt i forhold til hinanden.

4. Kompatibilitet

Dette produkt er en komponent i et sikkerhedssystem. Kontroller, at dette produkt er kompatibelt med de andre komponenter i det udstyr, som du bruger.
Det udstyr, som anvendes sammen med ASAP'SORBER, skal opfylde de gældende standarder i dit land (f.eks. EN 361 seler).

Fastgørelse til selen

Fastgør ASAP'SORBER til selen ved fastgørelsespunktet for faldsikring (bryst eller ryg).
For regelmæssig forbindelse: Anvend en TRIACT-LOCK låselig karabin med en CAPTIV positionsbøjle.
For delvis permanent fastgørelse: Anvend et semi-permanent forbindelsesled, som lukkes med et værktøj (f.eks. RING OPEN, SWIVEL OPEN, skrueled).

5. Arbejdsprincip

Ved fald udfolder falddæmperen sig for at absorbere chok.
Længde for frit fald og maksimal fald-energi: Se tegning.
Udfoldelseslængde: Se tabel.

6. Montering af ASAP'SORBER

Anvend ASAP'SORBER med et positioneringssystem på hver forbindelsesløkke (f.eks. CAPTIV eller positioneringsringen til ASAP LOCK).

7. Forholdsregler for brug

ASAP'SORBER må ikke forlænges (kun ét forbindelsesled på hver ende, ingen forbindelsesled mellem ASAP'SORBER og ASAP LOCK-fastgørelsesbolt).
For at kunne blokere faldet, skal falddæmperen ikke forhindres i at folde sig ud.

8. Supplerende oplysninger

- Anvend en redningsplan, så du har de nødvendige redningsmidler til rådighed og hurtigt kan gribe ind, hvis der opstår vanskeligheder.
- Sikringssystemets ankerpunkt bør helst befinde sig over brugeren og skal være i overensstemmelse med EN 795 (minimumsbrudstyrke på 12 kN).
- I et faldsikringssystem er det vigtigt at sikre sig, at der før enhver anvendelse er tilstrækkeligt frirum under brugeren for at forhindre, at brugeren kolliderer med jorden eller en forhindring i tilfælde af fald.
- Sørg altid for, at ankerpunktet er placeret korrekt for at begrænse risici og faldlængde.
- En faldsikringssele er det eneste tilladte værnemiddel, som må bruges til at opfange fald i et faldsikringssystem.
- Der kan opstå fare ved at bruge flere værnemidler, hvor det ene værnemiddels sikkerhedsfunktion påvirker det andet værnemiddels sikkerhedsfunktion.
- Du skal sikre dig, at udstyret ikke gnider mod slidende overflader eller skarpe kanter.
- Vær forsigtig ved anvendelse i nærheden af maskiner i bevægelse eller områder, hvor der er elektriske risici.
- Brugerne skal være erklæret raske og egnet til aktiviteter i højden. At hænge bevidstløs i en sele kan medføre alvorlige fysiske skader eller i værste tilfælde døden.
- Instruktionerne i brugsanvisningen for hvert udstyr, som supplerer produktet, skal følges.
- Der skal vedlægges en brugsanvisning af produktet i det sprog, der tales i det land, hvor produktet anvendes.
- Opbevar brugsanvisningen et permanent sted for at kunne læse den, når den er blevet fjernet fra udstyret.
- Kontroller, at mærkningerne på produktet er læselige.

Kassering af udstyr

I særlige tilfælde kan du være nødsaget til at kassere produktet efter kun én enkelt anvendelse, afhængigt af produktets type og anvendelsen af produktet, samt det miljø, hvori produktet anvendes (f.eks. ætsende miljø og havmiljø, eller som følge af skarpe kanter, ekstreme temperaturer, kemiske produkter).
Kassér øjeblikkeligt produktet, hvis:
- Dets levetid er udløbet.
- Det har været udsat for et stort fald eller belastning.
- Resultaterne af inspektionen ikke er tilfredsstillende. Du er i tvivl om produktets pålidelighed.
- Du kender ikke udstyrets tidligere anvendelser til fulde (f.eks. en uæselig produktmærkning).
- Når udstyret vurderes som ikke længere anvendeligt (f.eks. som følge af ændringer i lovgivningen, standarder, teknikker eller inkompatibilitet med andet udstyr).
Skaf dig af med kasseret udstyr for at undgå yderligere anvendelse.

Piktogrammer:
A. Levetid: 10 år - B. Mærkning - C. Tilladelige temperaturer. Fugtige forhold (f.eks. regn, havgus, kondens) kombineret med koldt vejr (under 0° C) kan påvirke produktets funktion. - D. Sædvanlige forholdsregler - E. Rensning/desinfektion - F. Tørring - G. Opbevaring/transport. Manglende overholdelse af opbevaringsbetingelser kan medføre, at produktet ældes for tidligt. - H. Ændringer/reparationer (skal udføres af Petzl undtagen udskiftning af reservedele) - I. Spørgsmål/kontakt

3-års garanti

Imod alle defekter i materialer og fremstilling. Garantien dækker ikke: normal slitage, oxidering, ændringer, udbedringer, forkert opbevaring, dårlig vedligeholdelse, uagtsomhed samt anvendelser, som produktet ikke er bestemt til.

Advarselsskilte

1. Situation med overhængende risiko, som kan føre til dødsfald eller alvorlige kvæstelser. 2. Potentiel faresituation, som kan føre til mindre alvorlige kvæstelser. 3. Vigtig information om produktets funktion og ydeevne. 4. Inkompatibelt.

Sporbarhed og mærkning

a. Certificering er udelukkende med ASAP eller ASAP LOCK - b. Læs brugsanvisningen for ASAP eller ASAP LOCK - c. Sporbarhed: datamatrix - d. Maks. brugervægt - e. Individuelt nummer - f. Fremstillingsår - g. Fremstillingsmåned - h. Batchnummer - i. Individuel reference - j. Standarder - k. Læs brugsanvisningen grundigt - l. Modelreference - m. Producentens adresse - n. Fremstillingsdato (måned/år) - o. Maksimal længde med forbindelsesled - p. Certificeringsorgan ANSI/ASSP

SE

Dessa användarinstruktioner (text och figurer) beskriver den enda korrekta användningen av produkten.
Varningarna informerar om vanliga fall av felanvändning av produkten, men det är omöjligt att förutse eller beskriva alla tänkbara fall. Gå in på Petzl.com för uppdateringar och ytterligare information.
Du är själv ansvarig för att beakta varje varning och använda utrustningen korrekt.
Underlåtenhet att noggrant följa dessa användarinstruktioner medför risk för allvarliga skador eller dödsfall. Kontakta Petzl om du är osäker på eller har svårt att förstå dessa användarinstruktioner.

1. Användningsområden

Personlig skyddsutrustning (PPE) som används vid risk för fall från hög höjd.
Falldämpare som endast är kompatibel med ASAP och ASAP LOCK.
ASAP'SORBER 20 och 40: falldämpare för att stoppa ett fall med en person som väger upp till 140 kg, utrustningen inräknat.
ASAP'SORBER AXESS: falldämpare för att stoppa ett fall med en person. I en räddningssituation kan den användas för att stoppa ett fall med två personer med en sammanlagd vikt på 250 kg, utrustningen inräknat.
Produkten får inte belastas över sin hållfasthetsgräns. Produkten får inte användas till några andra ändamål än dem som beskrivs i Petzls anvisningar (exempel på otillåten användning: sammansättning av en fallskyddsslinga).

Ansvar

VARNING!
Denna produkt är avsedd för aktiviteter som alltid innebär vissa risker och som kan leda till allvarliga skador eller dödsfall till följd av fall, fallande föremål eller farliga miljöer.
Du ansvarar själv för dina egna handlingar, dina beslut och din säkerhet.
Innan du använder denna produkt måste du
- läsa och förstå samtliga användarinstruktioner för produkten och annan utrustning som används tillsammans med den
- få särskild utbildning i hur man använder produkten och tillhörande utrustning samt hur man hanterar riskerna som de tänkta aktiviteterna innebär
- lära känna utrustningens egenskaper och begränsningar
- förstå och godta befintliga risker.

Underlåtenhet att följa samtliga instruktioner och varningar kan medföra allvarliga skador eller dödsfall.
Denna produkt får endast användas av kompetenta och ansvarsfulla personer eller av personer som övervakas av en kompetent och ansvarsfull person.
Du ansvarar själv för dina egna handlingar, dina beslut och din säkerhet och är medveten om konsekvenserna av dessa. Använd inte produkten om du inte kan eller har möjlighet att ta detta ansvar eller denna risk, eller inte förstår någon av dessa instruktioner.

2. Utrustningens delar

(1) Utlösande vävband, (2) Påse, (3) Ögla för inkoppling i sele, (4) Slinga, (5) Inkopplingsögla för ASAP/ASAP LOCK, (6) CAPTIV.
Huvudsakliga material: hög-molekylär polyeten, polyester (påse).

3. Inspektion och punkter att kontrollera

Din säkerhet är beroende av skicket på din utrustning.
Petzl rekommenderar en utförlig inspektion utförd av en kompetent person minst var 12:e månad (beroende på aktuell lagstiftning i det land där utrustningen används samt under vilka förhållanden den används). Din frekvens på användningen kan påverka ditt behov av att inspektera din personliga skyddsutrustning (PPE) mer frekvent. Följ anvisningarna beskrivna på Petzl.com. Dokumentera resultaten i formuläret för PPE-inspektion: typ, modell, tillverkarens kontaktuppgifter, serienummer eller individuellt nummer, datum för tillverkning, inköp, första användning och nästa kontroll samt problem, kommentarer, kontrollantens namn och signatur.

Före varje användningstillfälle

Kontrollera skicket på vävband, inkopplingsöglor och påse. Leta efter slitage och skador till följd av användning (t.ex. nötning, jack, ludd eller spår av kemikalier). Kontrollera skicket på säkerhetssömmarna. De får inte ha några lösa, slitna eller trasiga trådar. Kontrollera att karbinerna är korrekt installerade.
Kontrollera att falldämparen är intakt och inte har löst ut.

Under användning

Det är viktigt att regelbundet kontrollera produktens skick och dess förbindelsepunkter med andra delar i utrustningen. Se till att de olika delarna i utrustningen är korrekt placerade i förhållande till varandra.

4. Kompatibilitet

Den här produkten är en del av ett säkerhetssystem. Kontrollera att produkten är kompatibel med annan utrustning som används.
Utrustning som används tillsammans med ASAP'SORBER måste följa de standarder som finns i det land där den används (t.ex. EN 361-selar).

Inkoppling i selen

Koppla in ASAP'SORBER i en fallskyddspunkt på selen (på bröstet eller i ryggen).
Frekvent inkoppling: Använd en låskarbin av modell TRIACT-LOCK med en CAPTIV-positioneringsspärr.
Semi-permanent inkoppling: Använd en semi-permanent karbin, som stängs med ett verktyg (t.ex. RING OPEN, SWIVEL OPEN eller en snabblänk).

5. Funktionsprincip

Vid ett fall löser falldämparen ut för att minska fångrycket.
Frifallslängd och maximalt fångryck: se figuren.
Utlösningslängd: se tabellen.

6. Montera ASAP'SORBER

Använd ASAP'SORBER med ett karbinpositioneringssystem i varje inkopplingsögla (t.ex. CAPTIV eller positioneringsringen till ASAP LOCK).

7. Försiktighetsåtgärder vid användning

ASAP'SORBER får inte skarvas (högst en karbin i varje ände, ingen karbin mellan ASAP'SORBER och anslutningsarmen på ASAP LOCK).
Vid ett fall måste falldämparen kunna lösa ut obehindrat.

8. Ytterligare information

- Du måste ha en räddningsplan och medel för att snabbt genomföra den om problem skulle uppstå vid användning av denna utrustning.
- Systemets förankringspunkt bör helst vara ovanför användaren och ska uppfylla kraven i standarden EN 795 (minsta hållfasthet 12 kN).
- I ett fallskyddssystem är det viktigt att kontrollera den erforderliga frihöjden under användaren före varje användningstillfälle, för att undvika kollision med marken eller ett hinder vid ett eventuellt fall.
- Se till att förankringspunkten är korrekt placerad för att minska risken för och längden av ett fall.
- En fallskyddssele är den enda tillåtna utrustningen för att stötta kroppen i ett fallskyddssystem.
- När flera olika utrustningsdelar används ihop kan en farlig situation uppstå när ena delens säkerhetsfunktion påverkas av säkerhetsfunktionen hos en annan del.
- Se till att produkterna inte skrapar mot skrovliga ytor eller vassa kanter.
- Var vaksam vid användning nära maskiner i rörelse eller i miljöer där det förekommer elektriska faror.
- Användarna måste vara friska och i skick att utföra aktiviteter på hög höjd. Att hänga fritt i sele utan att röra på sig kan leda till allvarliga skador eller dödsfall.
- Användarinstruktionerna för varje del i utrustningen som används ihop med denna produkt måste följas.
- Användarinstruktioner för denna utrustning måste finnas tillgängliga på det språk som talas i det land där produkten ska användas.
- Förvara användarinstruktionerna i ett permanent referensarkiv efter att de har avlägsnats från utrustningen.
- Se till att märkningarna på produkten är läsliga.

När produkten inte längre ska användas

I extremfall kan produkten behöva kasseras efter ett enda användningstillfälle (beroende på, till exempel, hur och var den används och vad den utsatts för: tuffa miljöer, havsmiljöer, vassa kanter, extrema temperaturer eller kemikalier).
Produkten måste kasseras när
- den har nått gränsen för sin livslängd
- den har blivit utsatt för ett större fall eller kraftig belastning
- den inte klarar inspektionen och du tvivlar på dess skick
- du inte helt och hållet känner till dess historia (till exempel på grund av olesliga produktmärkningar)
- den blir omodern (till exempel på grund av ändrade lagar, standarder och tekniker eller inkompatibilitet med annan utrustning).
Förstör dessa produkter för att undvika framtida bruk.

Ikoner:
A. Livslängd: 10 år - B. Märkning - C. Godkända temperaturer. Blöta förhållanden (t.ex. regn, havsstänk eller kondensation) i kombination med kyla (under 0 °C) kan få till följd att produkten inte fungerar som den ska. - D. Försiktighetsåtgärder vid användning - E. Rengöring/desinfektion - F. Torkning - G. Förvaring/transport. Om produkten inte förvaras korrekt kan den åldras i förtid. - H. Ändringar/reparationer (ej tillåtna utanför Petzls lokaler, undantaget reservdelar) - I. Frågor/kontakt

3 års garanti

Mot alla material- och tillverkningsfel. Undantag: normalt slitage, rost, modifieringar eller ändringar, felaktig förvaring, bristande underhåll, försumlighet eller felaktig användning.

Varningssymboler

1. Situation som påvisar en överhängande risk för allvarlig skada eller dödsfall. 2. Exponering för möjlig risk för olycka eller skada. 3. Viktig information gällande produktens funktion eller prestation. 4. Inkompatibilitet av utrustning.

Spårbarhet och märkningar

a. Certifierad endast med ASAP eller ASAP LOCK - b. Läs användarinstruktionerna till ASAP eller ASAP LOCK - c. Spårbarhet: datamatris - d. Användarens maxvikt - e. Serienummer - f. Tillverkningsår - g. Tillverkningsmånad - h. Batchnummer - i. Individuell identifiering - j. Standarder - k. Läs användarinstruktionerna noga - l. Modellbeteckning - m. Tillverkarens adress - n. Tillverkningsdatum (månad/år) - o. Maximal längd med karbiner - p. ANSI/ASSP-certifieringsorgan

FI

Näissä käyttöohjeissa (tekstissä ja kuvissa) selitetään ainoat oikeat tavat käyttää tätä tuotetta.
Varoituksissa annetaan tietoa tämän tuotteen tavallisimmista virheellisistä käyttötavoista, mutta on mahdotonta kuvitella tai kuvailla kaikkia mahdollisia virheellisiä käyttötapoja. Tarkista päivitykset ja lisätiedot osoitteesta Petzl.com.
Olet itse vastuussa siitä, että huomioit varoitukset ja käytät varusteita oikein. Pienikin poikkeaminen näistä käyttöohjeista saattaa johtaa vakavaan loukkaantumiseen tai kuolemaan. Ota yhteyttä Petzliin, jos olet epävarma jostakin asiasta tai jos et täysin ymmärrä näitä käyttöohjeita.

1. Käyttötarkoitus

Korkealta putoamiselta suojaukseen käytettävä henkilökohtainen suojavaruste (henkilönsuojain).
Nykäyksenvaimennin, yhteensopiva ainoastaan ASAP- tai ASAP LOCK -köysitarraimen kanssa.
ASAP'SORBER 20 ja 40: nykäyksenvaimentimia, joilla voidaan pysäyttää varusteineen enintään 140 kg painavan henkilön putoamien.
ASAP'SORBER AXESS: nykäyksenvaimennin, jolla voidaan pysäyttää yhden henkilön putoaminen. Pelastustyössä sitä voidaan käyttää kahden henkilön putoamisen pysäyttämiseen, kun henkilöiden yhteispaino varusteineen on enintään 250 kiloa.
Tätä tuotetta ei saa kuormittaa yli sen kestokyvyn. Tätä tuotetta ei saa käyttää mihinkään muuhun tarkoitukseen kuin Petzlin ohjeissa kuvattuihin tarkoituksiin (esimerkki kielletystä käyttötarkoituksesta: putoamisen pysäyttävän liitosköyden asentaminen).

Vastuu

VAROITUS!
Toiminta, johon tämä tuote on tarkoitettu, on luonteeltaan vaarallista ja saattaa johtaa putoamisen, putoavien kappaleiden tai ympäristövaarojen aiheuttamaan vakavaan loukkaantumiseen tai kuolemaan.
Olet vastuussa omista teoistasi, päätöksistäsi ja turvallisuudestasi.
Ennen tämän tuotteen käyttämistä sinun pitää:
– lukea ja ymmärtää tämän tuotteen ja sen kanssa käytettävien tuotteiden kaikki käyttöohjeet
– saada erityiskoulutus tämän tuotteen ja sen kanssa käytettävien tuotteiden käyttöön ja aiotun toiminnan riskien hallintaan
– tutustua sen käyttökelpoisuuteen ja rajoituksiin
– ymmärtää ja hyväksyä tähän liittyvät riskit.

Kaikkia ohjeita ja varoituksia on ehdottomasti noudatettava, sillä niiden huomiotta jättäminen saattaa johtaa vakavaan loukkaantumiseen tai kuolemaan.
Tätä tuotetta saavat käyttää vain pätevät ja vastuulliset henkilöt tai henkilöt, jotka ovat pätevän ja vastuullisen henkilön välittömän valvonnan ja silmälläpidon alaisia.
Olet vastuussa omista teoistasi, päätöksistäsi sekä turvallisuudestasi ja kannat vastuun tekojesi seurauksista. Jos et ole kykenevä tai oikeutettu ottamaan tätä vastuuta tai et ymmärrä täysin näitä ohjeita, älä käytä tätä varustetta.

2. Osaluettelo

(1) Repeytyvä vaimennushihna, (2) Pussi, (3) Valjaiden kiinnityssilmukka, (4) Liitosköysi, (5) ASAP/ASAP LOCK -kiinnityssilmukka, (6) CAPTIV-asemointitanko.
Päämateriaalit: HMPE-polyeteeni, polyesteri (pussi).

3. Tarkastuskohteet

Varusteittesi luotettavuus vaikuttaa turvallisuuteesi.
Petzl suosittelee, että asiantuntija tarkastaa varusteet perusteellisesti vähintään kerran vuodessa (riippuen käyttömaan säädöksistä sekä käyttöolosuhteista). Käytön rasittavuudesta riippuen voi olla tarpeen tarkastaa henkilönsuojaimesi tätä useammin. Noudata osoitteessa Petzl.com annettuja ohjeita. Kirjaa tulokset henkilönsuojaimen tarkastuslomakkeeseen: tyyppi, malli, valmistajan yhteystiedot, sarja- tai yksilönumero; valmistuksen, oston, ensimmäisen käyttökerran ja seuraavan määräaikaistarkastuksen päivämäärät; ongelmat, kommentit, tarkastajan nimi ja allekirjoitus.

Ennen jokaista käyttöä

Tarkasta nauhojen, kiinnityslenkkien ja pussin kunto. Tarkasta tuote käytöstä johtuvien kulumien ja vaurioiden varalta (esim. hiertymät, viillot, törröttävät kuidut tai nukkaisuus, kemialliset vauriot). Tarkasta turvaommelten kunto: etsi katkenneita, irrallisia tai kuluneita lankoja. Tarkasta, että kiinnittimet on asennettu oikein.
Varmista, että nykäyksenvaimennin on ehjä, eikä se ole aktivoitunut (repeytynyt).

Käytön aikana

Tuotteen kunto ja kiinnittyminen järjestelmän muihin osiin on tärkeää tarkastaa säännöllisin väliajoin. Varmista, että kaikki varusteet ovat oikeassa asennossa toisiinsa nähden.

4. Yhteensopivuus

Tämä tuote on osa turvajärjestelmää. Varmista, että tämä tuote on yhteensopiva muiden sen kanssa käytettävien varusteiden kanssa.
ASAP'SORBERin kanssa käytettävien varusteiden tulee vastata kunkin maan sen hetkisiä standardeja (esim. EN 361 -valjaat).

Liittäminen valjaisiin

Kiinnitä ASAP'SORBER valjaiden putoamisen pysäyttävän järjestelmän kiinnityspisteeseen (rinta- tai selkäkiinnityspiste).
Toistuva kiinnittäminen: käytä lukkiutuvaa TRIACT-LOCK -kiinnitintä CAPTIV-asemointitangon kanssa.
Pitkäaikainen kiinnitys: käytä pitkäaikaiseen kiinnitykseen tarkoitettua työkalulla suljettavaa kiinnitintä (esim. RING OPEN, SWIVEL OPEN, pikalenkki).

5. Toimintaperiaate

Putoamistilanteessa nykäyksenvaimennin avautuu ja vaimentaa nykäysvoimia.
Vapaan pudotuksen matka ja sallittu enimmäisnykäysvoima: katso kuvat.
Käyttöönottoetäisyys: ks. taulukko.

6. ASAP'SORBERin asentaminen

Käytä ASAP'SORBERin kummassakin kiinnityssilmukassa kiinnittimen asemointijärjestelmää (esim. CAPTIV-asemointitanko tai ASAP LOCK -asemointirengas).

7. Varotoimenpiteet

ASAP'SORBERia ei saa pidentää (enintään yksi kiinnitin kussakin päässä, ei kiinnitintä ASAP'SORBERin ja ASAP LOCKin kiinnitysshaaran välissä).
Mikään ei saa estää nykäyksenvaimentimen toimintaa putoamisen pysäyttämisen hetkellä.

8. Lisätietoa

– Sinulla on oltava pelastussuunnitelma ja nopeasti toteutettavat pelastuskeinot siltä varalta, että varusteiden käytön aikana ilmaantuu ongelmia.
– Järjestelmän ankkuripisteen tulee sijaita mieluiten käyttäjän yläpuolella, ja sen tulee täyttää EN 795 -standardin vaatimukset (12 kN:n minimikestävyys).
– Putoamisen pysäyttävää järjestelmää käytettäessä on erityisen tärkeää tarkastaa ennen jokaista käyttökertaa, että käyttäjän alla on riittävä turvaetäisyys, jotta hän ei putoamistilanteessa iskeydy maahan tai muuhun esteeseen.
– Varmista, että ankkuripisteellä on asianmukainen sijainti vähentääksesi putoamisriskiä ja minimoidaksesi putoamismatkan.
– Putoamissuojainvaljaat ovat ainoa hyväksytty väline kehon tukemiseen putoamisen pysäyttävässä järjestelmässä.
– Kun useita varusteita käytetään yhdessä, yhden varusteen turvatoiminto saattaa häiritä toisen varusteen turvatoimintoa, mikä voi johtaa vaaratilanteeseen.
– Estä tuotteiden hankaantuminen naarmuttaviin pintoihin tai teräviin reunoihin.
– Ole varovainen, jos käytät varustetta liikkuvien koneiden lähistöllä tai ympäristössä, missä on sähköiskun vaara.
– Käyttäjien täytyy soveltua lääketieteellisen kuntonsa puolesta toimimaan korkealla.
Pitkäaikainen valjaiden varassa roikkuminen saattaa johtaa vakavaan loukkaantumiseen tai kuolemaan.
– Kaikkien tämän tuotteen kanssa käytettävien varusteiden tuotekohtaisia käyttöohjeita on noudatettava.
– Tämän varusteen käyttäjille on annettava käyttöohjeet sen maan kielellä, jossa varustetta käytetään.
– Säilytä käyttöohjeet pysyvässä kansiossa, jossa ne ovat aina saatavilla, kun olet ottanut ne pois varusteista.
– Varmista, että tuotteen merkinnät ovat luettavissa.

Milloin varusteet poistetaan käytöstä

Poikkeustapauksissa saatat joutua poistamaan tuotteen käytöstä yhden ainoan käyttökerran jälkeen; tämä riippuu esim. käytön rasittavuudesta ja käyttöolosuhteista: ankarat olosuhteet, meriympäristö, terävät reunat, äärimmäiset lämpötilat, kemikaalit.
Tuote on poistettava käytöstä, kun:
– sen käyttöikä on umpeutunut
– se on altistunut rajulle pudotukselle tai raskaalle kuormitukselle
– se ei läpäise tarkastusta tai sinulla on pienikin epäilys sen luotettavuudesta
– et tunne sen käyttöhistoriaa täysin (esim. lukukelvottomat tuotteen merkinnät)
– se vanhenee muutoksien vuoksi (esim. lainsäädännön, standardien, tekniikoiden tms. muuttumisen vuoksi tai se ei enää ole yhteensopiva muiden varusteiden kanssa).
Tuhoa käytöstä poistetut varusteet, jottei kukaan käytä niitä enää.

Kuvakkeet:
A. Käyttöikä: 10 vuotta - B. Merkinnät - C. Hyväksytyt käyttölämpötilat. Märät olosuhteet (esim. sade, meriveden pärskeet, kosteuden tiivistyminen) yhdessä kylmän (alle 0° C) sään kanssa voivat häiritä tuotteen asianmukaista toimintaa. - D. Käytön varotoimet - E. Puhdistus/desinfiointi - F. Kuivaaminen - G. Säilytys/kuljetus. Tuotteen vääränlainen varastointi voi johtaa tuotteen ennenaikaiseen vanhenemiseen. - H. Muutokset/korjaukset (kielletty muiden kuin Petzlin toimesta, ei koske varaosia) - I. Kysymykset/yhteydenotto

3 vuoden takuu

Kattaa kaikki materiaali- ja valmistusviat. Takuuseen eivät kuulu normaali kuluminen, hapettuminen, varusteeseen tehdyt muutokset, virheellinen säilytys, huono huoltaminen ja välinpitämättömyyden tai sellaisen käytön aiheuttamat vauriot, johon tuotetta ei ole suunniteltu.

Varoitussymbolit

1. Tilanne, jossa on vakava loukkaantumisen tai kuoleman vaara. 2. Onnettomuus- tai loukkaantumisvaara. 3. Tärkeää tietoa tuotteen toiminnasta tai suorituskyvystä. 4. Tuotteiden yhteensopimattomuus.

Jäljitettävyys ja merkinnät

a. Sertifioitu ainoastaan ASAPin tai ASAP LOCKin kanssa - b. Lue ASAPin tai ASAP LOCKin käyttöohjeet - c. Jäljitettävyys: tietomatriisi - d. Käyttäjän enimmäispaino - e. Sarjanumero - f. Valmistusvuosi - g. Valmistuskuukausi - h. Eränumero - i. Yksilöllinen tunniste - j. Standardit - k. Lue käyttöohjeet huolellisesti - l. Mallin tunnistekoodi - m. Valmistajan osoite - n. Valmistuspäivä (kuukausi/vuosi) - o. Liittimien enimmäispituus - p. ANSI/ASSP-sertifioinnin suorittava taho

NO

Denne bruksanvisningen (tekst og illustrasjoner) forklarer den eneste korrekte bruken av dette produktet.
Advarslene gir informasjon om vanlige eksempler på feil bruk, men det er umulig å forutse eller beskrive alle mulige eksempler på feil bruk. Oppdateringer og tilleggsinformasjon finner du på Petzl.com.
Du er ansvarlig for å ta hver advarsel til etterretning og bruke utstyret ditt riktig. Dersom bruksanvisningen ikke følges helt nøyaktig, kan det medføre alvorlig personskade eller død. Kontakt Petzl dersom du er i tvil, eller dersom du ikke forstår disse bruksanvisningene.

1. Bruksområde

Personlig verneutstyr (PVU) for beskyttelse mot fall fra høyden.
Falldemper som kun er kompatibel med ASAP eller ASAP LOCK.
ASAP'SORBER 20 og 40: Falldempere som skal stoppe fallet til én person som veier opptil 140 kg, inkludert utstyr.
ASAP'SORBER AXESS: Falldemper som skal stoppe fallet til én person. Ved redning kan den brukes for å stoppe fallet til to personer med en total vekt på opp til 250 kg, inkludert utstyr.
Dette produktet må ikke brukes utover dets begrensninger. Dette produktet må ikke brukes i noen andre situasjoner enn de som er beskrevet i Petzls bruksanvisninger (eksempel på bruk utenfor godkjenning: oppsett av falloppfangende forbindelseline).

Ansvar

ADVARSEL!
Aktiviteter som dette produktet er beregnet på, er i seg selv farlige og kan medføre alvorlig personskade eller død på grunn av fall, fallende objekter eller farer i omgivelsene ved bruk av produktet.
Du er selv ansvarlig for dine egne handlinger og avgjørelser, og din egen sikkerhet.

Før du tar i bruk dette produktet, må du:
- Lese og forstå alle bruksanvisningene for dette produktet, og for alt utstyr som brukes sammen med det.
- Sørge for å få spesifikk opplæring i bruken av dette produktet og alt utstyr som brukes sammen med det, samt få opplæring i håndtering av risikoer i de planlagte aktivitetene.
- Gjøre deg kjent med produktets muligheter og begrensninger.
- Forstå og akseptere risikoene som er involvert.

Manglende etterlevelse av alle instruksjoner og advarsler kan medføre alvorlig personskade eller død.

Dette produktet skal kun brukes av kompetente og ansvarlige personer, eller av personer som er under direkte og synlig oppsyn av en kompetent og ansvarlig person.
Du er selv ansvarlig for dine egne handlinger, avgjørelser og din egen sikkerhet, og du tar selv på deg ansvaret for dette. Dersom du ikke er i stand til det eller ikke kan ta på deg dette ansvaret, eller dersom du ikke forstår bruksanvisningene, skal du ikke bruke utstyret.

2. Liste over deler

(1) Raknebånd, (2) Futteral, (3) Tilkoblingsløkke for sele, (4) Forbindelseline, (5) Tilkoblingsløkke til ASAP/ASAP LOCK, (6) CAPTIV.
Hovedmaterialer: høymodul-polyetylen, polyester (futteral).

3. Kontrollpunkter

Din sikkerhet avhenger av at utstyret du bruker er i god stand.
Petzl anbefaler at en grundig kontroll blir gjort av en kompetent person minst én gang hver 12. måned (avhengig av gjeldende regelverk i ditt land og bruksforholdene for utstyret). Avhengig av bruksintensitet bør du vurdere å utføre inspeksjon av ditt PVU oftere. Følg prosedyrene som er beskrevet på Petzl.com. Registrer resultatene i et kontrollskjema for PVU: utstyrstype, modell, produsentens kontaktinformasjon, serie- eller uniknummer, dato for: produksjon, kjøp, første bruk, neste periodiske kontroll; problemer, kommentarer, kontrollørens navn og signatur.

Før bruk

Sjekk tilstanden på bånd, tilkoblingsløkker og futteral. Se etter slitasje og skade forårsaket av bruk (f.eks. Slitasje, kutt, splittede ender, tegn på skade fra kjemikalier). Sjekk tilstanden til de bærende sømmene: se spesielt etter løse, utslitte eller avkuttede tråder. Kontroller at koblingsstykkene er korrekt montert.
Påse at falldemperen er intakt og at den ikke er utløst.

Under bruk

Det er viktig å jevnlig kontrollere tilstanden på produktet og dets koblinger til annet utstyr i systemet. Forsikre deg om at alle elementene er riktig posisjonert i forhold til hverandre.

4. Kompatibilitet

Dette produktet er del av et sikringssystem. Påse at produktet er kompatibelt med annet utstyr som brukes sammen med det.
Utstyr som brukes sammen med ASAP'SORBER må være godkjent i henhold til standarder som gjelder i ditt land (f.eks. EN 361 seler).

Tilkobling til selen

Koble ASAP'SORBER til et festepunkt for falloppfanging på selen din (framme eller bak).
Hyppig kobling: Bruk et TRIACT-LOCK låsbart koblingsstykke med en CAPTIV posisjoneringsbøyle.
For delvis permanent tilkobling: Bruk et semi-permanent koblingsstykke lukket med et verktøy (f.eks. RING OPEN, SWIVEL OPEN, hurtigkoblingsstykke).

5. Slik fungerer produktet

Under oppbremsing av et fall vil falldemperen utløses for å dempe fangrykket.
Lengde for fritt fall og maksimalt fangrykk: se tegning.
Utløsningslengde: se tabell.

6. Installering av ASAP'SORBER

Bruk et posisjoneringssystem på koblingsstykket i hver tilkoblingsløkke på ASAP'SORBER (f.eks. CAPTIV eller ASAP LOCK posisjoneringsring).

7. Forholdsregler for bruk

ASAP'SORBER må ikke forlenges (maks ett koblingsstykke skal brukes på hver ende, og ingen koblingsstykker mellom ASAP'SORBER og tilkoblingsarmen på ASAP LOCK).
Når tauet strammer under et eventuelt fall, må ikke falldemperen hindres i å rakne for å dempe fallet.

8. Tilleggsinformasjon

- Når du bruker dette utstyret, må du ha en redningsplan og mulighet til å iverksette denne raskt.
- Systemets forankringspunkt bør fortrinnsvis være over posisjonen til brukeren, og bør være i henhold til kravene i EN 795 (minimum 12 kN bruddstyrke).
- Ved bruk av et falloppfangende system må alltid klaring under brukeren kontrolleres før bruk, dette for å unngå sammenstøt med bakken eller andre strukturer ved et eventuelt fall.
- Sørg for at forankringen er korrekt plassert for å redusere risikoen for, og lengden på, et eventuelt fall.
- En sele for falloppfanging er den eneste selen som er tillatt for bruk i et falloppfangende system.
- Ved bruk av flere utstyr samtidig kan farlige situasjoner oppstå dersom sikkerhetsfunksjonen i ett utstyr påvirker sikkerhetsfunksjoner på annet utstyr.
- Påse at produkter ikke gnisser mot overflater med slipeeffekt eller skarpe kanter.
- Vær forsiktig dersom du jobber i nærheten av bevegelige maskiner eller i omgivelser med elektriske farer.
- Brukere må være i medisinsk forsvarlig stand til å drive med aktivitet i høyden. Det å henge ubevegelig i en sele kan medføre personskade eller død.
- Bruksanvisningene for alt utstyr som brukes sammen med dette produktet, må følges.
- Bruksanvisningen må være tilgjengelig for brukeren av utstyret, og må leveres på språket som benyttes i brukslandet.
- Oppbevar bruksanvisningene på et fast sted etter at de fjernes fra produktene, slik at de er tilgjengelige ved behov.
- Påse at produktets merkinger er synlige og leselige.

Når skal utstyret kasseres

Spesielle hendelser kan føre til at produktet må tas ut av bruk etter kun én gangs bruk (avhengig av for eksempel typen bruk og intensitet på bruken samt bruksområdet: barske klima, saltvann, skarpe kanter, ekstreme temperaturer, kjemikalier).
Et produkt må kasseres når:
- Det har passert levetiden.
- Det har tatt et kraftig fall eller stor belastning.
- Det ikke blir godkjent i kontroll. Du er i tvil om det er pålitelig.
- Du ikke kjenner produktets fullstendige historie (f.eks. uleselig produktmerking).
- Det blir foreldet (for eksempel på grunn av endring i lovgivning, standarder, brukstekniker, eller når det blir inkompatibelt med annet utstyr).
Destruer disse produktene for å hindre videre bruk.

Symboler:
A. Levetid: 10 år - B. Merking - C. Temperaturbegrensninger. Våte forhold (f.eks. regn, sprut fra sjøvann, kondens) i kombinasjon med kaldt vær (under 0° C) kan føre til at produktet ikke fungerer som det skal. - D. Forholdsregler for bruk - E. Rengjøring/desinfeksjon - F. Tørking - G. Oppbevaring/transport. Feil eller dårlige lagringsforhold kan føre til redusert levetid. - H. Modifiseringer/reparasjoner (forbudt andre steder enn hos Petzl, med unntak av utbyttbare deler) - I. Spørsmål/kontakt oss

3 års garanti

På alle materielle feil og fabrikasjonsfeil. Følgende dekkes ikke av garantien: normal slitasje, oksidering, modifikasjoner eller endringer, feil lagring, dårlig vedlikehold, forsømmelse eller annen bruk enn det produktet er beregnet for.

Advarselssymboler

1. Situasjonen skaper overhengende fare for alvorlig personskade eller død. 2. Eksponering for potensiell ulykke eller personskade. 3. Viktig informasjon om produktets funksjon og virkemåte. 4. Utstyret er ikke kompatibelt.

Sporbarhet og merking

a. Sertifisering kun sammen med ASAP eller ASAP LOCK - b. Les bruksanvisningen for ASAP eller ASAP LOCK - c. Sporbarhet: Data Matrix - d. Maksimal brukervekt - e. Serienummer - f. Produksjonsår - g. Produksjonsmåned - h. Uniknummer - i. Individuelt identifikasjonsnummer - j. Standarder - k. Les bruksanvisningen grundig - l. Modellidentifikasjon - m. Produsentens adresse - n. Produksjonsdato (måned/år) - o. Maksimal lengde med koblingsstykker - p. ANSI/ASSP kontrollorgan for sertifisering

PL

Niniejsza instrukcja (tekst i rysunki) przedstawia jedyne poprawne użycie produktu.
Ostrzeżenia pokazują najczęściej spotykane, niewłaściwe sposoby użycia produktu, ale nie jest możliwe wyobrażenie i opisanie wszelkich niewłaściwych zastosowań. Należy sprawdzać uaktualnienia instrukcji oraz dodatkowe informacje na Petzl.com.
Użytkownik ponosi odpowiedzialność za stosowanie się do każdego ostrzeżenia oraz do prawidłowego używania swojego sprzętu. Nieprzestrzeganie zapisów instrukcji obsługi, może skutkować poważnymi obrażeniami lub śmiercią. W razie wątpliwości lub trudności zrozumieniu instrukcji należy się skontaktować z Petzl.

1. Zastosowanie

Środek Ochrony Indywidualnej (ŚOI) chroniący przed upadkiem z wysokości.
Absorber energii kompatybilny wyłącznie z ASAP lub ASAP LOCK.
ASAP'SORBER 20 i ASAP'SORBER 40: absorbery energii do zatrzymywania upadku osoby ważącej do 140 kg wraz ze swoim sprzętem.
ASAP'SORBER AXESS: absorber energii do zatrzymywania upadku jednej osoby. Podczas działań ratunkowych może być używany do zatrzymywania upadku dwóch osób o łącznym ciężarze do 250 kg wraz ze swoim sprzętem.
Produkt nie może być poddawany obciążeniom przekraczającym jego wytrzymałość.
Produkt nie może być używany do innych celów niż opisane w instrukcjach Petzl (przykłady niedozwolonego użycia: skompletowanie własnej lonży chroniącej przed upadkiem z wysokości).

Odpowiedzialność

UWAGA!
Zastosowania, do których produkt został przewidziany są ze samej swojej natury niebezpieczne, mogą spowodować poważne obrażenia, do utraty życia włącznie, w wyniku upadku osoby, spadających przedmiotów lub innych zagrożeń środowiskowych.
Użytkownik ponosi odpowiedzialność za swoje działania, decyzje i bezpieczeństwo.

Przed użyciem tego produktu należy:
- Przeczytać i zrozumieć wszystkie instrukcje użytkowania produktu i powiązanego z nim sprzętu.
- Uzyskać odpowiednie przeszkolenie dla prawidłowego używania tego produktu i powiązanego z nim sprzętu, jak również z zarządzania ryzykiem związanym z aktywnościami, do których produkt jest przeznaczony.
- Zapoznać się z produktem, z jego parametrami i ograniczeniami.
- Zrozumieć i zaakceptować potencjalne niebezpieczeństwo.

Nieprzestrzeganie całości tych instrukcji lub zlekceważenie któregokolwiek z powyższych ostrzeżeń może prowadzić do poważnych uszkodzeń ciała lub do śmierci.

Produkt ten może być używany jedynie przez osoby kompetentne i odpowiedzialne lub pod bezpośrednią kontrolą takich osób.
Użytkownik ponosi odpowiedzialność za swoje działania, decyzje, bezpieczeństwo i odpowiada za konsekwencje. Jeżeli nie zamierza lub nie jest w stanie takiej odpowiedzialności i ryzyka podjąć, nie zrozumiał instrukcji użytkowania, nie powinien posługiwać się tym sprzętem.

2. Oznaczenia części

(1) Taśma rozpruwająca się, (2) Pokrowiec, (3) Pętla do wpinania (od strony uprzęży), (4) Lonża, (5) Pętla do wpinania (od strony ASAP/ASAP LOCK), (6) CAPTIV.
Materiały podstawowe: polietylen o wysokiej gęstości, poliester (pokrowiec).

3. Kontrola, miejsca do sprawdzenia

Wasze bezpieczeństwo jest związane z niezawodnością sprzętu.
Petzl zaleca przeprowadzanie dogłębnej kontroli przynajmniej raz na 12 miesięcy, przez osobę kompetentną (w zależności od prawodawstwa w waszym kraju oraz waszych warunków użytkowania). Przy intensywnym użytkowaniu należy częściej wykonywać kontrolę waszego ŚOI. Należy przestrzegać procedur opisanych na
Petzl.com. Na karcie kontrolnej waszego SOI należy zapisać rezultaty kontroli: typ sprzętu, model, nazwa i adres producenta lub dostawcy, numer seryjny lub indywidualny, daty: produkcji, zakupu, pierwszego użycia, następnych kontroli, wady, uwagi, nazwisko i podpis kontrolera.

Przed każdym użyciem

Sprawdzić stan taśmy, pętli do wpinania i pokrowca. Zwrócić uwagę na zużycie oraz uszkodzenia związane z użytkowaniem (na przykład przetarcie, przecięcia, postrzępione włókna, ślady niebezpiecznych substancji chemicznych). Sprawdzić stan szwów bezpieczeństwa: brak przeciętych nici, wyciągniętych lub zużytych. Sprawdzić prawidłowy montaż łączników.
Upewnić się czy absorber energii jest nienaruszony, nie rozerwany.

Podczas użytkowania

Należy regularnie kontrolować stan produktu i jego połączenie z pozostałymi elementami systemu. Upewnić się co do prawidłowej pozycji elementów wyposażenia względem siebie.

4. Kompatybilność

Ten produkt jest elementem systemu bezpieczeństwa. Zweryfikować kompatybilność produktu z innymi elementami wyposażenia powiązanymi z waszą aktywnością.
Elementy wyposażenia używane z ASAP'SORBER muszą być zgodne z obowiązującym normami (na przykład uprząż EN 361).

Wpięcie do uprzęży

Wpiąć ASAP'SORBER do punktu przeciwupadkowego wpinania uprzęży (piersiowego lub tylnego).
Częste wpinanie: używać łącznika z blokadą TRIACT-LOCK, z poprzeczką CAPTIV.
Wpięcie tymczasowe: używać łącznika zamykanego narzędziem (na przykład RING OPEN, SWIVEL OPEN, maillon rapide).

5. Zasada działania

Podczas zatrzymania upadku absorber rozrywa się, by zamortyzować uderzenie.
Długość swobodnego upadku i maksymalna siła zatrzymująca: patrz rysunek.
Długość rozrywania: patrz rysunek.

6. Instalacja ASAP'SORBER

Używać absorbera ASAP'SORBER z systemem podtrzymywania łącznika na każdej pętli do wpinania (na przykład CAPTIV lub pierścień podtrzymujący w ASAP LOCK)

7. Środki ostrożności podczas użytkowania

ASAP'SORBER nie może być przedłużany (maksymalnie jeden łącznik na każdym końcu; bez łącznika pomiędzy ASAP'SORBER a osią łączącą ASAP LOCK).
Podczas zatrzymywania odpadnięcia, nic nie może przeszkadzać w rozpruciu się absorbera.

8. Dodatkowe informacje

- Przygotować plan ratunkowy: należy przewidzieć odpowiednie środki ratownicze do szybkiej interwencji w razie trudności.
- Punkt kotwiczący powinien znajdować się nad użytkownikiem i spełniać wymagania normy EN 795 (wytrzymałość minimum 12 kN).
- W systemie chroniącym przed upadkiem z wysokości, przed każdym użyciem, niezbędne jest sprawdzenie wymaganej wolnej przestrzeni pod użytkownikiem, by w razie upadku uniknąć uderzenia o ziemię lub przeszkodę.
- Sprawdzić czy punkt kotwiczący ma prawidłową pozycję, aby zmniejszyć ryzyko i wysokość upadku.
- Uprząż chroniąca przed upadkiem z wysokości jest jedynym urządzeniem obejmującym ciało, które jest dozwolone do użycia w systemie chroniącym przed upadkiem z wysokości.
- Niebezpieczeństwo: podczas używania wielu elementów wyposażenia, poszczególne przyrządy mogą nawzajem zakłócać prawidłowe, bezpieczne funkcjonowanie.
- Należy zwracać uwagę, by wasze produkty nie tarły o szorstkie materiały lub ostre krawędzie.
- Należy zachować ostrożność podczas użytkowania produktu w pobliżu maszyn będących w ruchu lub w środowisku, w którym występuje zagrożenie porażeniem elektrycznym.
- Nie uprawiać działalności wysokościowej, jeśli istnieją jakiekolwiek medyczne przeciwwskazania. Bezwładne wiszenie w uprzęży może doprowadzić do poważnych zaburzeń fizjologicznych lub śmierci.
- Należy postępować zgodnie z instrukcjami użytkowania określonymi w instrukcjach obsługi każdego sprzętu powiązanego z tym produktem.
- Użytkownik musi otrzymać instrukcje obsługi tego urządzenia w języku kraju użytkowania.
- Instrukcje obsługi należy zachować na stałe w dokumentacji, by móc je sprawdzić po odłączeniu od waszych produktów.
- Upewnić się czy oznaczenia na produkcie są czytelne.

Utylizacja

W wyjątkowych okolicznościach może się zdarzyć, że jednorazowe użycie sprzętu spowoduje jego zniszczenie (na przykład rodzaj i intensywność użytkowania, środowisko użytkowania: środowiska agresywne, środowiska morskie, ostre krawędzie, ekstremalne temperatury, substancje chemiczne).
Produkt musi zostać wycofany jeżeli:
- Przekroczył swoją żywotność.
- Uległ poważnemu upadkowi lub obciążeniu.
- Rezultat kontroli nie jest satysfakcjonujący. Istnieją jakiekolwiek podejrzenia co do jego niezawodności.
- Nie jest znana pełna historia użytkowania (na przykład oznaczenie produktu jest nieczytelne).
- Jeśli jest przestarzały (na przykład rozwój prawny, normatywny lub niekompatybilność z innym wyposażeniem).
Należy zniszczyć wycofane produkty, by uniknąć ich przypadkowego użycia.

Piktogramy:
A. Czas życia: 10 lat - B. Oznaczenia - C. Tolerowane temperatury. Wilgotne warunki (na przykład deszcz, mgła morska, kondensacja) w połączeniu z niską temperaturą (poniżej 0°C) mogą mieć wpływ na prawidłowe działanie produktu. - D. Środki ostrożności podczas użytkowania - E. Czyszczenie/dezynfekcja - F. Suszenie - G. Przechowywanie/transport. Nieprzestrzeganie warunków przechowywania może prowadzić do przedwczesnego starzenia się produktu. - H. Modyfikacje/naprawy (wykonywane poza fabrykami Petzl, są zabronione. Nie dotyczy części zamiennych) - I. Pytania/kontakt

Gwarancja 3 lata

Dotyczy wszelkich wad materiałowych i produkcyjnych. Gwarancji nie podlegają produkty: noszące cechy normalnego zużycia, zardzewiałe, przerabiane i modyfikowane, nieprawidłowo przechowywane, uszkodzone w wyniku wypadków, zaniedbań i zastosowań niezgodnych z przeznaczeniem.

Znaki ostrzegawcze

1. Sytuacja grożąca nieuchronnym ryzykiem poważnego obrażenia lub śmierci. 2. Narażenie na potencjalne ryzyko incydentu lub zranienia. 3. Ważna informacja na temat działania lub parametrów waszego produktu. 4. Niekompatybilność sprzętowa.

Identyfikacja i oznaczenia

a. Certyfikacja wyłącznie z ASAP lub ASAP LOCK - b. Przeczytać instrukcję ASAP lub ASAP LOCK - c. Identyfikacja: datamatrix - d. Maksymalny ciężar użytkownika - e. Numer indywidualny - f. Rok produkcji - g. Miesiąc produkcji - h. Numer partii - i. Identyfikator - j. Normy - k. Przeczytać uważnie instrukcję obsługi - l. Identyfikacja modelu - m. Adres producenta - n. Data produkcji (miesiąc/rok) - o. Maksymalna długość z łącznikami - p. Jednostka certyfikująca ANSI/ASSP

JP

本取扱説明書 (テキストおよび図) は、この製品の正しい使用方法のみを説明するものです。
警告は、製品の使用に関連して最も起こりやすい誤使用を示していますが、全ての誤使用を想定し説明することはできません。最新の情報や、その他の補足情報等は Petzl.com で参照できますので、定期的に確認してください。
警告および注意事項に留意し、製品を正しく使用する事は、ユーザーの責任です。本取扱説明書に正確に従わない場合、重度の傷害や死につながる危険があります。疑問点や理解しにくい点がある場合には、ペツルにお問合せください。

1.用途

本製品は墜落からの保護を目的として使用する個人用保護具 (PPE) です。
ASAP または ASAP LOCK にのみ取り付け可能なエネルギーアブソーバーです。
ASAP'SORBER 20 および ASAP'SORBER 40: 器具を含めた重さが 140 kg までの 1 人のユーザーの墜落を止めるためのエネルギーアブソーバーです。
ASAP'SORBER AXESS: 1 人のユーザーの墜落を止めるためのエネルギーアブソーバーです。レスキューを行うにあたっては、2 人のユーザー (器具を含めた合計の重さが 250 kg まで) の墜落を止める目的で使用できます。
本製品の限界を超えるような使用をしないでください。ペツルの取扱説明書に記載されている以外の目的では、本製品を使用しないでください (認められていない使用例: フォールアレスト用ランヤードの作成)。

責任

警告!
この製品が対象としているアクティビティは本質的に危険であり、墜落、落下物や環境上の危険により、重度の傷害や死につながる危険があります。
ユーザー各自が自身の行為、判断、および安全の確保についてその責任を負うこととします。
使用する前に必ず:
- 本製品および併用する全ての用具の取扱説明書をよく読み理解してください。
- 本製品および関連用具の使用方法、またこれらを使用する活動におけるリスク管理方法について、それに特化したトレーニングを受けてください。
- この製品の機能とその限界について理解してください。
- この製品を使用する活動に伴う危険について理解してください。
全ての取扱説明および警告に従わない場合、重度の傷害や死につながる場合があります。
この製品は使用方法を熟知していて責任能力のある人、あるいはそれらの人から目の届く範囲で直接指導を受けられる人のみ使用してください。
ユーザー各自が自身の行為、判断、および安全の確保について責任を負い、またそれによって生じる結果についても責任を負うこととします。各自で責任がとれない場合や、その立場にない場合、また取扱説明書の内容を理解できない場合は、この製品を使用しないでください。

2.各部の名称

(1) 縫製ウェビング、(2) ポーチ、(3) アタッチメントループ (ハーネス側)、(4) ランヤード、(5) アタッチメントループ (ASAP/ASAP LOCK 側)、(6) CAPTIV
主な素材: 高弾性ポリエチレン、ポリエステル (ポーチ)

3.点検のポイント

器具の状態は、ユーザーの安全に大きく関係します。
ペツルは、十分な知識を持つ適任者による詳細点検を、少なくとも 12 ヶ月ごとに行うことをお勧めします (国や地域における法規や、使用状態によっても変わります)。使用頻度によっては、より頻繁に個人用保護具 (PPE) を点検する必要があります。Petzl.com で説明されている方法に従って点検してください。個人用保護具 (PPE) の点検結果を点検フォームに記録してください: 種類、モデル、製造者の連絡先、個別番号、製造日、購入日、初回使用時の日付、次回点検予定日、問題点、コメント、点検者の名前と署名。

毎回、使用前に
ウェビングおよびアタッチメントループ、ポーチの状態を確認してください。使用による磨耗や損傷 (例: 擦れ、切れ目、毛羽立ち、化学製品との接触による損傷) がないことを確認してください。重要な縫製部分の状態を確認してください。縫製糸にゆるみや磨耗、切れ目がないことを確認してください。コネクターが適切に取付けられていることを確認してください。
エネルギーアブソーバーに異常がなく、縫製が裂けていないことを確認してください。

使用中の注意点
この製品および併用する器具 (連結している場合は連結部を含む) に常に注意を払い、状態を確認してください。全ての構成器具が正しくセットされていることを確認してください。

4.適合性

本製品は安全システムの一部です。本製品がシステムで使用されるその他の器具と併用できることを確認してください。
ASAP'SORBER と併用する器具は、使用する国における最新の規格に適合していなければなりません (例: ヨーロッパにおける EN 361 適合のハーネス等)。

ハーネスへの連結
ASAP'SORBER は、ハーネスのフォールアレストアタッチメントポイント (胸部または背部) に連結してください。
頻繁に付け外しをする場合: ポジショニングバー CAPTIV を付けたロッキングコネクター TRIACT-LOCK を使用してください。
長期間連結する場合: 開閉に工具が必要なコネクター (例: RING OPEN、SWIVEL OPEN、クイックリンク) を使用してください。

5.機能の原理

墜落を止める際、アブソーバーが伸びることにより衝撃をやわらげます。
落下距離および最大衝撃荷重: 図を参照してください。
伸長距離: 表を参照してください。

6.ASAP'SORBER のセット方法

ASAP'SORBER は、両端のアタッチメントループに、コネクターを正しい位置に維持するシステムを取り付けて使用してください (例: CAPTIV または ASAP LOCK 用ポジショニングリング)。

7.使用上の注意

ASAP'SORBER を延長して使用しないでください (両端にそれぞれコネクターを 1 個付けた長さが限度です。ASAP'SORBER と ASAP LOCK のアームとの間にコネクターは付けられません)。
墜落を止める際、エネルギーアブソーバーの伸長が妨げられないようにしなければなりません。

8.補足情報

- この製品の使用中に問題が生じた際にすみやかに対処できるよう、レスキュープランとそれに必要となる装備をあらかじめ用意しておく必要があります。
- システム用のアンカーは、ユーザーの体より上にとるようにしてください。アンカーは、最低でも 12 kN の強度を持ち、EN 795 の要求事項を満たしていなければなりません。
- フォールアレストシステムでは、墜落した際に地面や障害物に衝突することがないよう、毎回使用前に十分なクリアランスがユーザーの下に確保されていることを確認する必要があります。
- 墜落距離を短くし、危険を少なくするため、アンカーが適切な位置に設置されていることを確認してください。
- フォールアレストシステムで身体のサポートに使用できるのは、フォールアレストハーネスのみです。
- 複数の器具を同時に使用する場合、1つの器具の安全性が、別の器具の使用によって損なわれることがあります。
- 製品がざらざらした箇所や尖った箇所でこすれないように注意してください。
- 稼動中の機械の近くまたは電気による危険がある環境で使用する際は、十分注意してください。
- ユーザーは、高所での活動が行える良好な健康状態にあることが必要です。ハーネスを着用して動きの取れない状態のまま吊り下げられると、重度の傷害や死に至る危険があります。
- 併用する全ての用具の取扱説明書をよく読み、理解してください。
- 取扱説明書は、製品と一緒にユーザーの手に届かなければなりません。また、取扱説明書は製品が使用される国の言語に訳されていなければなりません。
- 取扱説明書は、用具から取り外した後も参照できるように、永久保存してください。
- 製品に記されたマーキングが読めなくならないように注意してください。

廃棄基準
極めて異例な状況においては、1 回の使用で損傷が生じ、その後使用不可能になる場合があります (例: 劣悪な使用環境、海に近い環境での使用、鋭利な角との接触、極端な高 / 低温下での使用や保管、化学薬品との接触)。
以下のいずれかに該当する製品は以後使用しないでください:
- 耐用年数を経過した。
- 大きな墜落を止めた、あるいは非常に大きな荷重がかかった。
- 点検において使用不可と判断された。製品の状態に疑問がある。
- 完全な使用履歴が分からない (例: 判読できない製品のマーキング)。
- 変更や変化により使用には適さないと判断された (例: 法律、規格、技術、他の器具との併用に適さない)。
このような製品は、以後使用されることを避けるため廃棄してください。

アイコン:
A.耐用年数: 10年 - B.マーキング - C.使用温度。濡れた状態 (例: 雨、波しぶき、結露) と寒さ (0 ℃以下) が重なると、製品の正常な機能に影響を及ぼす可能性があります。- D.使用上の注意 - E.クリーニング / 消毒 - F.乾燥 - G.保管 / 持ち運び。保管条件を守らない場合は、製品の劣化が早まる可能性があります。- H.改造 / 修理 (パーツの交換を除き、ペツルの施設外での製品の改造および修理を禁じます) - I.問い合わせ

３年保証
原材料および製造過程における全ての欠陥に対して適用されます。以下の場合は保証の対象外とします: 通常の磨耗や傷、酸化、改造や改変、不適切な保管方法、メンテナンスの不足、事故または過失による損傷、不適切または誤った使用方法による故障。

警告のマーク
1.重傷または死につながるおそれがあります。2.事故や怪我につながる危険性があります。3.製品の機能や性能に関する重要な情報です。4.してはいけない内容です。

トレーサビリティとマーキング
a.ASAP または ASAP LOCK 併用時のみの認証 - b.ASAP または ASAP LOCK の取扱説明書を読んでください - c.トレーサビリティ: データマトリクスコード - d.ユーザーの最大体重 - e.個別番号 - f.製造年 - g.製造月 - h.ロット番号 - i.個体識別番号 - j.規格 - k.取扱説明書をよく読んでください - l.モデル名 - m.製造者住所 - n.製造日 (月 / 年) - o.コネクターを含めた最大長 - p.ANSI/ASSP 認証機関

CN

该说明书（文字及图示）解释了该产品唯一的正确使用方法。警告仅展示了最常见的对该产品的错误使用，但不可能预见和描述所有的错误使用情况。请登录
Petzl.com查阅更新和附加信息。
您有责任阅读每一条警示且正确使用您的装备。如果您不严格遵守该使用说明，将可能导致严重受伤或死亡。若有任何疑问或对理解该文件有困难，请联络Petzl。

1.应用范围

用于高空坠落保护的个人保护装备（PPE）。
势能吸收器只与ASAP或ASAP LOCK兼容。
ASAP'SORBER 20和ASAP'SORBER 40：单人止坠使用的势能吸收器，适用于体重加设备总重不超过140 kg的情况。
ASAP'SORBER AXESS：单人止坠使用的势能吸收器。救援情况下可用于双人止坠，两人加设备总重不超过250 kg。
使用该产品时，不可超出其限制范围。该产品不能用于Petzl说明书上描述以外的其他任何用途
（不允许的使用示例：组成一个止坠挽索）。

责任
警告！
该产品设计用于的活动都具有危险性，会因坠落、落物或环境危险导致严重受伤或死亡。
您应对个人的行动、决定和安全负责。
在使用此产品前，您必须：
- 阅读并理解该产品及相关装备的全部使用说明；
- 为使用该产品及相关装备进行专门的训练，以及学习管理相关活动的风险；
- 熟悉您的装备，了解其性能及使用限制；
- 理解并接受所涉及的风险。
如果不遵守所有使用说明和警告，将有可能造成严重受伤或死亡。
该产品只能由有能力且负责任的人使用，或在有能力且负责任的人的直接目视监督下使用。
您应对个人的行动、决定和安全负责并承担后果。如果您无法承担相关责任或无法完全理解本使用说明，则请勿使用该装备。

2.部件名称

（1）撕裂式扁带、（2）储存袋、（3）安全带一侧连接环、（4）挽索、（5）ASAP/ASAP LOCK一侧连接环、（6）CAPTIV。
主要材料：高模量聚乙烯、聚酯
（储存袋）。

3.检查、核实要点

您的安全和您装备的状态密切相关。
Petzl建议至少每12个月请有资质的人员进行一次全面检查（根据每个国家现行法规以及具体使用情况）。高频率的使用会需要您更加频繁地检查您的PPE。请根据
Petzl.com网站上描述的操作方式进行检查。在您的PPE检查表格中记录：类型、型号、生产商信息、序列号或独立编码，生产、购买、第一次使用和下次周期检查的日期，问题、评论、检查者姓名和签名。
每次使用前
检查扁带、连接环和储存袋的状况。检查因使用造成的磨损和损坏（例如，磨损、切割、起毛、化学品痕迹）。检查安全缝线的状况，查找是否有脱线、磨损或断线。检查锁扣是否正确组装。
检查确定势能吸收器完整，没有被撕开。
每次使用时
经常检查产品状况及其与系统内其他装备的连接状况是至关重要的。确保系统内所有装备的位置均互相正确。

4.兼容性

该产品是安全系统中的一个部分。验证该产品与共同使用的其他装备的兼容性。
与您的ASAP'SORBER配合使用的设备必须符合您所在国家的现行标准（例如，EN 361标准安全带）。
与安全带的连接
将ASAP'SORBER连接到安全带
（胸部或背部）的止坠连接点上。
频繁地连接：使用一个带CAPTIV定位杆的TRIACT-LOCK锁门主锁。
半永久性连接：使用需要工具关闭的半永久性锁扣（例如，RING OPEN、SWIVEL OPEN、梅陇锁）。

5.工作原理

止坠时，势能吸收器打开以减弱冲击。
自由坠落距离及最大止坠冲击力：见图示。
延展距离：见表格。

6.ASAP'SORBER的安装

ASAP'SORBER的两个连接环的锁扣需使用定位系统（例如，CAPTIV或ASAP LOCK的定位环）。

7.使用注意

ASAP'SORBER不可延长（每端最多一个锁扣，ASAP'SORBER和ASAP LOCK连接臂之间没有锁扣）。
止坠时，势能吸收器的打开不应受到阻碍。

8.附加信息

- 您必须制定一个救援方案，并且能够快速实施，以便使用该装备遭遇困难时使用。
- 系统的锚点最好置于使用者之上，而且应符合EN 795标准（最小强度为12 kN）。
- 在止坠系统中，每次使用前都必须检查使用者下方是否留有足够的净空距离，从而避免在坠落时与地面或障碍物发生碰撞。
- 确保锚点正确放置，从而降低坠落的风险并缩短坠落距离。
- 防坠落安全带是止坠系统中唯一可用来支撑身体的装备。
- 当多个装备组合在一起使用时，一件装备的安全功能可能会影响另一件装备的安全功能，从而导致危险情况地出现。
- 确保您的产品避免与粗糙面或尖锐物直接摩擦。
- 在移动的机械附近或有触电风险的环境中使用时要提高警惕。
- 用户的身体条件必须适合高空作业。无意识地悬挂于安全带上，可能导致严重的生理伤害甚至死亡。
- 任何装备在与此装备一同使用时，必须严格遵守其使用说明。
- 使用说明必须以产品使用国家的语言提供给用户。
- 请将从装备上取下的使用说明放到一个永久文件夹中，已备查阅。
- 确保产品上的标识清晰可见。

淘汰您的装备
一次意外事故可能导致产品在首次使用后就须淘汰（例如，使用方式及强度、使用环境：严酷的环境、海洋环境、尖锐边缘、极限温度、化学品）。
何时需要淘汰您的产品：
- 已超过产品的寿命；
- 经历过严重坠落或负荷；
- 无法通过产品检查。您对其安全性产生怀疑；
- 您不清楚产品的全部使用历史
（例如，产品标识无法辨识）；
- 它已过时（例如，因为法律、标准、技术的改变或与其它装备不兼容）。
销毁这些产品以防将来误用。

图标：
A.寿命：10年 - B.标识 - C.使用温度范围。潮湿条件下（例如，下雨、海水飞沫、凝结水），同时天气寒冷时（低于0°C）可能会影响您产品的正常工作。- D.使用注意 - E.清洁/消毒 - F.干燥 - G.存放/运输。不遵守正确的存储条件可能造成产品的提前老化。- H.改造/修理（不能在Petzl以外的地方修理，除了更换零件）- I.问题/联络

3年质保
针对材料或生产上的缺陷。例外：正常的磨损、氧化、自行改装或改动、不正确的储存、欠佳的保养、使用疏忽或用于非该产品设计之用途。

警告标志
1.表示有即刻产生严重伤害或死亡风险的情况。2.表示有潜在的意外或伤害风险。3.表示产品在功能或性能方面的重要信息。4.表示装备的不兼容性。

可追溯性及标识
a.认证仅限与ASAP或ASAP LOCK一起 - b.阅读ASAP或ASAP LOCK的使用说明书 - c.追踪：二维码 - d.使用者最大重量 - e.独立编码 - f.生产年份 - g.生产月份 - h.批号 - i.独立身份识别号 - j.标准 - k.仔细阅读说明书 - l.型号识别 - m.生产商地址 - n.生产日期（月份/年份）- o.含锁扣的最大长度 - p.ANSI/ASSP认证机构

KR

본 사용 설명서 (텍스트 및 그림)는 이 제품의 올바른 사용 방법만을 설명한다.
경고는 본 제품의 일반적인 오용에 대한 정보를 제공하지만, 모든 오용을 예상하거나 설명하는 것은 불가능하다. 최신 정보 및 추가 정보는 Petzl.com을 확인한다.
각각의 경고 내용 확인 및 정확한 장비 사용은 사용자에게 책임이 있다. 본 설명서를 정확하게 따르지 않으면 심각한 부상 또는 사망에 이를 수 있다. 본 설명서를 이해하는데 어려운 점이나 의문점이 있으면 (주) 안나푸르나로 연락한다.

1. 적용 분야

높은 곳으로부터 추락 보호의 용도로 사용되는 개인 보호 장비 (PPE).
충격 흡수제는 ASAP 또는 ASAP LOCK과만 호환된다.
ASAP ' SORBER 20 및 40: 장비를 포함하여 최대 140 kg 무게의 1인 추락을 제동하기 위한 충격 흡수제.
ASAP ' SORBER AXESS: 1인 추락을 제동하기 위한 충격 흡수제. 구조 상황에서 사용해야 하는 경우, 장비를 포함하여 최대 250 kg의 2인 추락을 제동하는데 사용할 수 있다.
본 제품은 절대 한계를 초과해서는 안 된다. 본 제품은 Petzl 설명서에 명시된 목적 외의 용도로 사용해서는 안 된다 (무단 사용의 예시: 추락-제동 랜야드 설치하기).

책임

경고!
본 제품이 사용되는 활동은 본질적으로 위험하며 추락, 떨어지는 물체 또는 환경적 위험으로 인해 심각한 부상이나 사망으로 이어질 수 있다. 자신의 행동이나 판단 및 안전에 대한 책임은 사용자에게 있다.
본 제품을 사용하기 전에, 반드시 알아야 할 사항:
- 본 제품 및 제품과 함께 사용되는 장비에 관한 모든 사용 설명서를 읽고 이해한다.
- 본 제품 및 관련 장비가 사용되는 활동의 위험 관리에 대해 구체적인 교육을 받는다.
- 장비의 사용법과 가용 범위를 숙지하기.
- 관련된 위험을 이해하고 숙지하기.

모든 설명서와 경고를 따르지 않으면 심각한 부상 또는 사망에 이를 수 있다.
본 장비는 반드시 전문가와 관련 담당자만 사용하거나 이들의 직접적인 통제하에 설치되어야 한다.
행동이나 판단 및 안전에 대한 책임은 사용자에게 있으며 이에 따른 결과도 사용자의 책임이다. 책임질 수 없거나 또는 책임질 수 있는 위치에 있지 않은 경우, 또는 사용 설명서를 완전히 이해하지 못했다면 본 장비를 사용해서는 안 된다.

2. 부분 명칭

(1) 인열-웨빙, (2) 파우치, (3) 하네스 부착 고리, (4) 랜야드, (5) ASAP/ASAP LOCK 부착 고리, (6) CAPTIV.
주요 소재: 고탄성 폴리에틸렌, 폴리에스터 (파우치).

3. 검사 및 확인사항

사용자의 안전은 장비의 온전한 상태에 달려있다.
Petzl은 적어도 일년에 한 번 이상 전문가의 세부 검사를 받을 것을 권장한다 (사용 국가의 현재 규정과 사용자의 사용 환경에 따를 것). 사용 강도에 따라 사용자의 PPE 장비를 더 자주 검사할 수도 있다. Petzl.com 에 설명된 절차를 따른다. PPE 장비 서식에 유형, 모델, 제조업체 연락 정보, 일련 번호 또는 개별 번호, 제조일, 구매일, 최초 사용일, 추후 정기 검사, 문제점, 코멘트, 검사관의 이름 및 서명 등의 PPE 검사 결과를 기록한다.

매번 사용 전

웨빙, 부착 고리 및 파우치의 상태를 확인한다. 사용으로 인한 마모 및 손상을 확인한다 (예: 마찰, 절단, 보풀, 화학물질의 흔적 등). 안전 박음질 상태가 절단되거나 헐겁거나 손상된 부분이 없는지 확인한다. 커넥터가 올바르게 장착되었는지 확인한다.
충격 흡수제의 상태가 온전하며, 이전에 사용된 적이 없는지 확인한다.

제품 사용 도중

제품의 상태와 시스템 상에서 다른 장비와의 연결 상태를 정기적으로 검사하는 것이 중요하다. 장비에 연결된 모든 제품들이 각각 정확한 위치에 있는지 확인한다.

4. 호환성

본 제품은 안전 시스템의 일부이다. 본 제품과 함께 사용하는 다른 장비와 호환되는지 확인한다.
ASAP ' SORBER와 함께 사용되는 장비는 반드시 해당 국가의 현행 기준을 충족해야 한다 (예, EN 361 하네스).

하네스에 연결

ASAP ' SORBER를 하네스의 추락-제동 부착 지점 (가슴 또는 등 쪽)에 연결한다.
자주 연결할 경우: CAPTIV 위치확보 바가 있는 TRIACT-LOCK 잠금 커넥터를 사용한다.
반영구 연결: 도구를 사용하여 닫히는 반영구 커넥터를 사용한다 (예, RING OPEN, SWIVEL OPEN, 퀵 링크).

5. 작동 원리

추락 제동 시, 충격 흡수제가 전개하면서 충격을 완화한다.
자유 낙하 거리 및 최대 제동력: 그림을 참조한다.
전개 거리: 표를 참조한다.

6. ASAP' SORBER 설치

ASAP ' SORBER를 사용할 때는 각 부착 고리에 커넥터 위치 확보 시스템 (예: CAPTIV 또는 ASAP LOCK 위치 확보 링)을 함께 사용한다.

7. 사용 시 주의사항

ASAP ' SORBER를 절대 연장하지 않는다 (각 끝에는 커넥터 1개만 허용되며, ASAP ' SORBER와 ASAP LOCK 연결 팔 사이에는 커넥터가 없어야 한다).
추락 제동 시, 충격 흡수제는 절대 방해 받지 않아야 한다.

8. 추가 정보

- 사용자는 장비 사용 도중에 우연히 부딪치게 될 위기에 대비하여, 반드시 신속하게 이행할 수 있는 구조 계획과 방법을 가지고 있어야 한다.
- 시스템의 앵커 포인트는 가급적 사용자 위치보다 위에 배치되어야 하고, EN 795 표준의 요건 (최소 강도 12 kN)을 충족해야 한다.
- 추락 제동 시스템에서는, 사용 전에 매번 사용자 아래의 필요한 여유 공간을 확인하여 추락 시 지면이나 장애물에 부딪히지 않도록 해야 한다.
- 추락의 위험과 길이를 제한하기 위해, 앵커 포인트가 올바른 위치에 있는지 확인한다.
- 추락 제동 하네스는 추락 제동 시스템에서 사용자의 신체를 지탱하는 유일한 장비이다.
- 여러 개의 장비를 사용할 때, 한 가지 장비의 안전 기능이 다른 장비의 안전 기능에 영향을 미칠 수 있는 위험한 상황이 발생할 수 있다.
- 제품이 마모성 표면이나 날카로운 모서리에 닿지 않도록 주의한다.
- 움직이는 기계 근처나 전기적 위험이 있는 환경에서 사용할 경우 주의한다.
- 사용자는 반드시 고소 활동에 의학적으로 적합해야 한다. 하네스에 움직임 없이 매달려 있을 경우 심각한 부상 또는 사망을 초래할 수 있다.
- 본 제품과 함께 사용하는 장비는 각 품목별 사용 설명서를 반드시 따라야 한다.
- 본 제품의 사용 설명서는 반드시 장비가 사용되는 국가의 언어로 제공되어야 한다.
- 장비에서 사용 설명서를 떼어낸 후 언제든지 참조할 수 있도록 파일에 영구적으로 보관한다.
- 제품의 마킹이 식별 가능한지 확인한다.

장비 폐기 시점

사용 유형, 사용 강도 및 사용 환경 (거친 환경, 해양 환경, 날카로운 모서리, 극한의 온도, 화학 제품 등)에 따라 단 한 번의 사용으로도 제품을 폐기해야 할 수 있다.
다음과 같은 경우 제품을 반드시 폐기해야 한다:
- 제품 수명을 초과한 경우.
- 심한 추락이나 하중을 받은 적이 있는 경우.
- 검사에 통과하지 못한 경우. 장비의 신뢰성이 의심되는 경우.
- 장비의 전체적인 사용 내역을 모를 경우 (예: 판독이 불가한 제품 마킹).
- 더 이상 사용하지 못할 경우 (예: 적용 규정, 기준, 기술의 변경 또는 다른 장비와의 비호환성으로 인해).

이러한 장비가 다시 사용되는 일이 없도록 폐기한다.

제품 참조:

A. 제품 수명: 10 년 - B. 마킹 - C. 허용 온도. 젖은 환경 (예: 비, 바닷물 튐, 응결)과 추운 날씨 (0° C 이하)가 결합되면 제품의 정상적인 기능이 저해될 수 있다. - D. 사용 주의 사항 - E. 세척/살균 - F. 건조 - G. 보관/운반. 제품을 적절하게 보관하지 않으면 조기 노화가 발생할 수 있다. - H. 수리/수선 (Petzl 시설 외부에서는 부품 교체를 제외한 수리 금지) - I. 문의사항/연락

3 년간 보증

원자재 또는 제조상의 결함에 대해 보증을 제공한다. 제외: 일반적인 마모 및 찢김, 산화, 제품 변형 및 개조, 부적절한 보관, 올바르지 않은 유지 관리, 사용 상 부주의, 제작 용도 이외의 사용 등.

경고 기호

1. 심각한 부상 또는 사망과 같은 갑작스런 위험이 존재하는 상황. 2. 사고 또는 부상으로 이어지는 잠재적인 위험에 노출. 3. 제품의 기능 또는 성능에 대한 중요 정보. 4. 장비 비호환성.

추적 및 마킹

a. ASAP 또는 ASAP LOCK과 함께 사용 시에만 인증 - b. ASAP 또는 ASAP LOCK 사용 설명서를 숙지한다 - c. 추적성: 데이터 매트릭스 - d. 최대 사용자 무게 - e. 시리얼 넘버 - f. 제조년도 - g. 제조월 - h. 로트 번호 - i. 개별 식별자 - j. 표준 - k. 사용 설명서를 주의 깊게 읽는다 - l. 모델 식별 - m. 제조업체 주소 - n. 제조일자 (월/년) - o. 커넥터 포함한 최대 길이 - p. ANSI/ASSP 인증 기관

CZ

Tento návod k použití (text a nákresy) vysvětluje jediné správné použití tohoto produktu. Upozornění poskytují informace o běžném nesprávném použití tohoto produktu, ale není možné si představit nebo popsat všechny možné způsoby nesprávného použití. Navštěvujte Petzl.com a sledujte aktualizace a doplňkové informace.
Vaší odpovědností je věnovat pozornost každému upozornění a používat vaše vybavení správným způsobem. Opomenutí či porušení těchto pokynů k použití přesně nebo jakéhokoliv z těchto upozornění může vést k vážnému poranění nebo smrti. Máte-li jakékoliv pochybnosti nebo obtíže s porozuměním návodu k použití, kontaktujte firmu Petzl.

1. Rozsah použití

Osobní ochranný prostředek (OOP) používaný při ochraně proti pádu z výšky.
Tlumič pádu pro použití pouze v kombinaci se zachycovači pádu ASAP nebo ASAP LOCK.
ASAP'SORBER 20 a 40: tlumič pádu pro zachycení pádu jedné osoby vážící do 140 kg, včetně vybavení.
ASAP'SORBER AXESS: tlumič pádu pro zachycení pádu jedné osoby. V případě záchrany smí být použit pro zachycení pádu dvou osob o společné hmotnosti do 250 kg, včetně vybavení.
Tento produkt nesmí být používán přes hranice svých omezení. Tento produkt nesmí být používán k jiným účelům, než které jsou popsány v návodu k použití Petzl (například neautorizované použití: sestavení spojovacího prostředku pro zachycení pádu).

Zodpovědnost

UPOZORNĚNÍ!
Činnosti, pro které je tento produkt určen, jsou ze své podstaty nebezpečné a mohou vést k vážnému zranění nebo smrti v důsledku pádů, padajících předmětů nebo ohrožení životního prostředí.
Za své jednání, rozhodování a bezpečnost zodpovídáte sami.
Před používáním tohoto výrobku je nutné:
- Přečíst všechny pokyny pro použití tohoto produktu a jakéhokoliv vybavení používaného s ním a rozumět jim.
- Absolvovat specifické školení v používání tohoto produktu a souvisejícího vybavení, a školení o řízení rizik zamýšlených činností.
- Seznámit se s možnostmi výrobku a s omezeními jeho použití.
- Pochopit a přijmout rizika spojená s jeho používáním.

Nedodržení všech těchto pokynů a upozornění může vést k vážnému poranění nebo smrti.
Tento výrobek smí používat pouze odborně způsobilé a odpovědné osoby, nebo osoby umístěné pod přímé vedení a dohled odborně způsobilé a odpovědné osoby.
Za své činy, rozhodnutí a bezpečnost zodpovídáte sami a stejně jste si vědomi možných následků. Jestliže nejste schopni, nebo nejste v pozici tuto zodpovědnost přijmout, nebo pokud plně nerozumíte návodu k používání, toto vybavení nepoužívejte.

2. Popis částí

(1) Trhací popruh, (2) Pouzdro, (3) Připojovací oko k postroji, (4) Spojovací prostředek, (5) ASAP/ASAP LOCK připojovací oko, (6) CAPTIV.
Použité materiály: vysoce modulární polyetylen, polyester (pouzdro).

3. Prohlídka, kontrolní body

Vaše bezpečnost závisí na neporušenosti vašeho vybavení.
Petzl doporučuje hloubkové revize odborně způsobilou osobou nejméně jedenkrát za 12 měsíců (v závislosti na aktuální legislativě ve vaší zemi, a na podmínkách použití). Intenzita vašeho používání může způsobit to, že bude potřeba častěji provádět revize OOP. Postupujte dle kroků uvedených na Petzl.com. Výsledky revize zaznamenejte ve vašem formuláři pro revize OOP: typ, model, kontakt na výrobce, sériové nebo kusové číslo, datum: výroby, prodeje, prvního použití, další periodické revize; problémy, poznámky, jméno a podpis inspektora.

Před každým použitím

Zkontrolujte stav popruhu, připojovacích ok a pouzdra. Zaměřte se na opotřebení a poškození způsobené používáním (např. oděr, řezy, roztřepení, známky chemikálií). Zkontrolujte stav bezpečnostních švů: hledejte uvolněná, opotřebená, nebo přetržená vlákna. Ověřte správnou instalaci spojek.
Zkontrolujte, že tlumič pádu je neporušený a nebyl aktivován.

Během používání

Je důležité pravidelně kontrolovat stav výrobku a jeho spojení s ostatním vybavením v systému. Vždy se přesvědčte, jsou-li všechny součásti vybavení navzájem ve správné poloze.

4. Slučitelnost

Tento produkt je součást zabezpečovacího systému. Ověřte slučitelnost tohoto produktu s dalším vybavením s ním používaným.
Veškeré vybavení používané s vaším prostředkem ASAP'SORBER musí splňovat současné normy pro vaši zemi (např. EN 361 postroje).

Připojení k postroji

ASAP'SORBER připojte do připojovacího bodu pro zachycení pádu na vašem postroji (zádového nebo hrudního).
Pro časté spojování použijte spojku s pojistkou zámku TRIACT-LOCK a dělicí příčkou CAPTIV.
Dočasně-trvalé připojení k postroji: použijte spojku pro dočasně-trvalé připojení, uzavřenou nástrojem (např. RING OPEN, SWIVEL OPEN, maticová spojka).

5. Funkce

V průběhu zachycování pádu se tlumič roztrhne, aby ztlumil náraz.
Délka volného pádu a maximální rázová síla zachycení: viz nákres.
Délka po vytržení: viz nákres.

6. Instalace tlumiče ASAP'SORBER

Váš tlumič ASAP'SORBER použivejte se spojkou s dělicí příčkou v každém připojovacím oku (např- CAPTIV nebo ASAP LOCK polohovací kroužek).

7. Bezpečnostní opatření při použití

ASAP'SORBER nesmí být prodlužován (maximálně jedna spojka na každém konci, žádná spojka mezi tlumičem ASAP'SORBER a spojovacím ramenem zachycovače pádu ASAP LOCK).
Během zachycení pádu nesmí být roztržení a rozvinutí tlumiče omezeno.

8. Doplňkové informace

- Musíte mít záchranný plán a prostředky pro jeho rychlou realizaci v případě obtíží vzniklých při používání tohoto vybavení.
- Kotvící bod systému by se měl přednostně nacházet nad polohou uživatele a měl by splňovat požadavky normy EN 795 (minimální pevnost 12 kN).
- V systému zachycení pádu je důležité před použitím zkontrolovat požadovanou volnou hloubku pod uživatelem, aby se v případě pádu předešlo nárazu na překážku, nebo na zem.
- Zkontrolujte správnou polohu kotvícího bodu, aby bylo minimalizováno nebezpečí a délka pádu.
- Zachycovací postroj je jediný povolený prostředek pro ochranu těla v systému zachycení pádu.
- Jestliže používáte různé části výstroje, může nastat nebezpečná situace, ve které je zabezpečovací funkce jedné součásti narušena zabezpečovací funkcí jiné součásti výstroje.
- Zajistěte, aby se produkty neodíraly o drsné povrchy nebo ostré hrany.
- Buďte opatrní v případě pohybu poblíž pohybujících se strojů nebo v prostředí představující nebezpečí elektrického proudu.
- Uživatelé provádějící aktivity ve výškách a nad volnou hloubkou musí být v dobrém zdravotním stavu. Nehybné zavěšení v postroji může způsobit vážné zranění nebo smrt.
- Je nutné dodržovat pokyny z návodů k použití pro každý prostředek, který je používán ve spojení s tímto produktem.
- Návod k použití musí být dodán uživateli v jazyce té země, ve které bude vybavení používáno.
- Návody k použití si po odstranění z produktů uchovejte pro pozdější potřebu.
- Označení na produktu udržujte čitelná.

Kdy vaše vybavení vyřadit

Některé výjimečné situace mohou způsobit okamžité vyřazení výrobku již po prvním použití (v závislosti například na druhu a intenzitě použití a na prostředí ve kterém je používán: znečištěné prostředí, mořské prostředí, ostré hrany, vysoké teploty, chemikálie).
Výrobek musí být vyřazen pokud:
- Přesáhne dobu své životnosti.
- Byl vystaven těžkému pádu nebo velkému zatížení.
- Neprojde periodickou prohlídkou. Máte jakékoliv pochybnosti o jeho spolehlivosti.
- Neznáte jeho úplnou historii používání (např. nečitelné označení produktu).
- Se stane zastaralým vzhledem ke změnám (například v legislativě, normách, technikách nebo slučitelnosti s ostatním vybavením).

Takové produkty znehodnoťte, abyste zamezili jejich dalšímu použití.

Piktogramy:
A. Životnost: 10 let - B. Označení - C. Povolené teploty. Vlhké podmínky (např. déšť, mořská tříšť, kondenzace) v kombinaci se studeným počasím (pod 0 °C) mohou ovlivnit správné fungování vašeho výrobku. - D. Bezpečnostní opatření - E. Čištění/dezinfekce - F. Sušení - G. Skladování/transport. Nemožnost správného skladování výrobku může způsobit jeho předčasné stárnutí. - H. Úpravy/opravy (zakázány mimo provozovny Petzl, výjimkou je výměna náhradních dílů) - I. Dotazy/kontakt

3letá záruka

Na vady materiálu a vady vzniklé ve výrobě. Nevztahuje se na vady vzniklé: běžným opotřebením a roztržením, oxidací, úpravami nebo opravami, nesprávným skladováním, nedostatečnou údržbou, nedbalostí, nesprávným použitím.

Varovné symboly

1. Situace představující bezprostřední riziko vážného poranění nebo smrti. 2. Vystavení potenciálnímu riziku úrazu nebo poranění. 3. Důležitá informace týkající se fungování nebo chování vašeho výrobku. 4. Neslučitelnost vybavení.

Sledovatelnost a značení

a. Certifikováno pouze s produkty ASAP nebo ASAP LOCK - b. Čtěte návody k použití ASAP nebo ASAP LOCK - c. Sledovatelnost: označení - d. Maximální hmotnost uživatele - e. Výrobní číslo - f. Rok výroby - g. Měsíc výroby - h. Sériové číslo - i. Individuální kontrola - j. Normy - k. Pozorně čtěte návod k používání - l. Identifikace typu - m. Adresa výrobce - n. Datum výroby (měsíc/rok) - o. Maximální délka se spojkami - p. Certifikační orgán ANSI/ASSP

SI

Ta navodila za uporabo (besedilo in diagrami) pojasnjujejo edino pravilno uporabo tega izdelka. Opozorila vsebujejo informacije o pogostih napačnih načinih uporabe tega izdelka, vendar je nemogoče predstaviti ali opisati vse možne napačne načine. Za posodobitve in dodatne informacije preverjajte Petzl.com.
Odgovorni ste za upoštevanje vsakega opozorila in pravilno uporabo vaše opreme.
Neupoštevanje teh navodil za uporabo lahko povzroči hude telesne poškodbe ali smrt. Če imate kakršne koli dvome ali težave pri razumevanju teh navodil za uporabo, se obrnite na Petzl.

1. Področja uporabe

Osebna varovalna oprema (OVO), ki se uporablja za zaščito pred padci z višine.
Blažilec sunka je združljiv samo z ASAP ali ASAP LOCK.
ASAP'SORBER 20 in 40: blažilca sunka za zaustavljanje padca ene osebe, ki tehta do 140 kg, vključno z opremo.
ASAP'SORBER AXESS: blažilec sunka za zaustavljanje padca ene osebe. V kontekstu reševanja se lahko uporabi za zaustavitev padca dveh oseb s skupno težo do 250 kg, vključno z njuno opremo.
Ta izdelek ne sme preseči svojih omejitev. Tega izdelka se ne sme uporabljati za druge namene, kot so opisani v Petzlovih navodilih (primer nedovoljene uporabe: namestitev podaljška za ustavljanje padca).

Odgovornost

OPOZORILO!
Dejavnosti, za katere je ta izdelek namenjen, so same po sebi nevarne in lahko povzročijo hude poškodbe ali smrt zaradi padcev, padajočih predmetov ali nevarnosti iz okolja.
Za svoja dejanja, odločitve in varnost ste odgovorni sami.

Pred uporabo tega izdelka morate:
- prebrati in razumeti vsa navodila za uporabo tega izdelka in vse opreme, ki jo uporabljate skupaj z njim;
- se ustrezno usposobiti za uporabo tega izdelka in pripadajoče opreme ter za obvladovanje tveganj pri predvidenih dejavnostih;
- se seznaniti z njegovimi zmogljivostmi in omejitvami izdelka;
- razumeti in sprejeti s tem povezana tveganja.

Neupoštevanje vseh navodil in opozoril lahko povzroči hude telesne poškodbe ali smrt.

Ta izdelek lahko uporabljajo samo usposobljene in odgovorne osebe ali osebe, ki so pod neposrednim in vizualnim nadzorom usposobljene in odgovorne osebe.
Za svoja dejanja, odločitve in varnost ste odgovorni sami in prevzemate posledice teh dejanj. Če niste sposobni ali ne morete prevzeti te odgovornosti ali če ne razumete v celoti navodil za uporabo, te opreme ne uporabljajte.

2. Poimenovanje delov

(1) trak za trganje, (2) torbica, (3) zanka za pritrditev na pas, (4) podaljšek, (5) ASAP/ASAP LOCK pritrdilna zanka, (6) CAPTIV
Glavna materiala: visokomodulni polietilen, poliester (torbica).

3. Preverjanje, točke preverjanja

Vaša varnost je odvisna od neoporečnosti vaše opreme.
Petzl priporoča podroben pregled, ki ga opravi pristojna oseba najmanj enkrat na vsakih 12 mesecev (odvisno od veljavnih predpisov v vaši državi in vaših pogojev uporabe). Zaradi intenzivnosti vaše uporabe boste morda morali svojo osebno varovalno opremo pregledovati pogosteje. Upoštevajte postopke, opisane na spletni strani Petzl.com. Rezultate zabeležite v obrazec za pregled osebne varovalne opreme: tip, model, kontaktne informacije proizvajalca, serijsko ali individualno številko, datume izdelave, nakupa, prve uporabe, naslednjega periodičnega pregleda, težave, opombe, ime pregledovalca in podpis.

Pred vsako uporabo

Preverite stanje traku, zank za pritrditev in torbice. Preverite obrabo in poškodbe zaradi uporabe (npr. odrgnine, zareze, vlaknatost, znake kemikalij). Preverite stanje varnostnih šivov: poglejte za razrahljane, obrabljene ali pretrgane šive. Preverite, da so vezni členi pravilno nameščeni.
Preverite, da je blažilec sunka nedotaknjen in ni bil aktiviran.

Med uporabo

Pomembno je, da redno preverjate stanje izdelka in njegovo povezavo z drugo opremo v sistemu. Prepričajte se, da so vsi kosi opreme med seboj pravilno nameščeni.

4. Skladnost

Ta izdelek je del varovalnega sistema. Preverite, ali je ta izdelek združljiv z drugo opremo, ki jo uporabljate z njim.
Oprema, ki jo uporabljate z blažilcem ASAP'SORBER mora biti skladna z veljavnimi standardi v vaši državi (npr. EN 361 pasovi).

Pritrjevanje na pas

ASAP'SORBER pritrdite na navezovalno mesto za ustavljanje padca na vašem pasu (prsno ali hrbtno).
Pogosto pritrjevanje: uporabite TRIACT-LOCK vponko z matico s CAPTIV členom za pozicioniranje.
Poltrajna povezava: uporabite poltrajen vezni člen, ki se zapira z orodjem (npr. RING OPEN, SWIVEL OPEN, hitro sponko).

5. Način delovanja

Med ustavljanjem padca, se blažilec razvije, da ublaži padec.
Razdalja prostega padca in največja sila za zaustavitev: glej diagram.
Dolžina razvitja: glej tabelo.

6. Namestitev blažilca ASAP'SORBER

Vaš ASAP'SORBER uporabite s STRING ali CAPTIV sistemom za pozicioniranje veznega člena na vsaki zanki za pritrditev (npr. CAPTIV ali ASAP LOCK obroček za pozicioniranje).

7. Varnostna opozorila za uporabo

Blažilca ASAP'SORBER ne smete podaljševati (največ en nezni člen na vsak konec, brez veznega člena med blažilcem ASAP'SORBER in povezovalnim krakom ASAP LOCK).
Med ustavljanjem padca raztegnjeni del blažilca sunka ne sme biti oviran.

8. Dodatne informacije

- Imeti morate načrt in potrebno opremo, da lahko v primeru težav, ki bi lahko nastale ob uporabi tega izdelka, takoj začnete z reševanjem.
- Nosilno pritrdišče sistema naj bo po možnosti nad uporabnikom in mora zadoščati zahtevam po preskusu tipa EN 795 (minimalna nosilnost 12 kN).
- V sistemu za ustavljanje padca je bistveno, da pred vsako uporabo preverite zahtevan prazen prostor pod uporabnikom. Tako se v primeru padca izognete udarcu ob tla ali oviro.
- Zagotovite, da bo sidrišče pravilno nameščeno, da zmanjšate tveganje in višino padca.
- Pas za ustavljanje padca je edini dovoljeni pripomoček za podporo telesa v sistemu za ustavljanje padca.
- Pri uporabi več kosov opreme, lahko pride do nevarne situacije, v kateri varnostna funkcija enega dela opreme lahko vpliva na varnostno funkcijo drugega dela opreme.
- Poskrbite, da se vaši izdelki ne drgnejo ob hrapave površine ali ostre robove.
- Bodite previdni pri uporabi v bližini premikajočih strojev ali v okolju z nevarnostjo električnega toka.
- Uporabniki morajo biti zdravstveno sposobni za dejavnosti na višini. Nedejavno visenje v pasu lahko povzroči resne poškodbe ali smrt.
- Upoštevati morate navodila za uporabo vsakega posameznega kosa opreme, ki ga uporabljate s tem izdelkom.
- Uporabniku te opreme morate zagotoviti navodila za uporabo v jeziku države, v kateri se oprema uporablja.
- Navodila za uporabo hranite v trajni mapi, da jih boste lahko po odstranitvi z izdelka ponovno pogledali.
- Zagotovite, da so oznake na izdelku čitljive.

Kdaj morate izdelek izločiti iz uporabe

Zaradi izjemnega dogodka lahko izdelek izločite iz uporabe že po eni uporabi (odvisno na primer od vrste in intenzivnosti uporabe, okolja uporabe: zahtevna okolja, morska okolja, ostri robovi, ekstremne temperature, kemikalije).
Izdelek morate izločiti iz uporabe ko:
- je presegel svojo življenjsko dobo;
- je bil izpostavljen večjemu padcu ali obremenitvi;
- ni prestal pregleda oz. dvomite o njegovi zanesljivosti;
- ne poznate celotne zgodovine njegove uporabe (npr. nečitljiva oznaka izdelka);
- je izdelek zastarel (na primer zaradi sprememb zakonodaje, standardov, tehnike ali nezdružljivosti z drugo opremo).
Da bi preprečili nadaljnjo uporabo, te izdelke uničite.

Ikone:
A. Življenjska doba: 10 let - B. Oznake - C. Sprejemljive temperature. Mokri pogoji (npr. dež, pršenje morja, kondenzacija) v kombinaciji s hladnim vremenom (pod 0 °C) lahko vplivajo na pravilno delovanje vašega izdelka. - D. Varnostna opozorila za uporabo - E. Čiščenje/razkuževanje - F. Sušenje - G. Shranjevanje/transport. Če izdelka ne hranite pravilno, lahko to povzroči prezgodnje staranje. - H. Priredbe/popravila (Izven Petzlovih delavnic so prepovedana. Izjema so rezervni deli.) - I. Vprašanja/kontakt

3-letna garancija

Za kakršno koli napako v materialu ali pri izdelavi. Izjeme: običajna obraba in izraba, oksidacija, spremembe ali predelave, nepravilno shranjevanje, slabo vzdrževanje, malomarnost, uporaba, za katero ta izdelek ni namenjen.

Opozorilni simboli

1. Situacija, ki predstavlja neposredno nevarnost resne poškodbe ali smrti. 2. Izpostavljenost potencialni nevarnosti nesreče ali poškodbe. 3. Pomembne informacije o delovanju ali zmogljivostih vašega izdelka. 4. Nezdružljivost opreme.

Sledljivost in oznake

a. Certifikacija samo z ASAP ali ASAP LOCK - b. Preberite navodila za uporabo ASAP ali ASAP LOCK - c. Sledljivost: matrica s podatki - d. Največja teža uporabnika - e. Serijska številka - f. Leto proizvodnje - g. Mesec proizvodnje - h. Številka serije - i. Individualna označba - j. Standard - k. Natančno preberite navodila za uporabo - l. Oznaka modela - m. Naslov proizvajalca - n. Datum proizvodnje (mesec/leto) - o. Največja dolžina z veznimi členi - p. ANSI/ASSP certifikacijski organ

HU

Ez a használati utasítás (szöveg és ábrák) ismerteti az egyetlen helyes felhasználási módját a terméknek.
A figyelmeztetések tájékoztatást nyújtanak a termék gyakori helytelen használatáról, de lehetetlen lenne elképzelni vagy leírni az összes lehetséges helytelen használatot. A termékek legújabb használati módozatairól és az ezzel kapcsolatos aktuális kiegészítő információkról tájékozódjon a
Petzl.com honlapon.
Az új információkat tartalmazó értesítések elolvasásáért, betartásáért és a felszerelés helyes használatáért mindenki maga felelős. A használati utasítás pontos betartásának elmulasztása súlyos sérülést vagy halált okozhat. Ha a használati utasítás megértésével kapcsolatban kétsége vagy nehézsége támad, forduljon a Petzl-hez bizalommal.

1. Felhasználási terület

Egyéni védőeszköz (EVE) a felhasználó magasból való leesés elleni védelmére.
Kizárólag ASAP-pal vagy ASAP LOCK-kal együtt használható energiaelnyelő.
ASAP'SORBER 20 és ASAP'SORBER 40: energiaelnyelők felszereléssel együtt maximum 140 kg testsúlyú felhasználó zuhanásának megtartására.
ASAP'SORBER AXESS: energiaelnyelő egy személy zuhanásának megtartására. Mentési helyzetben két személy, felszereléssel együtt, összesen legfeljebb 250 kg súlyú zuhanásának megállítására használható.
A terméket tilos a megadott szakítószilárdságánál nagyobb terhelésnek kitenni. Ezt a terméket nem lehet más célra használni, mint ami a Petzl használati utasításában le van írva (példa a jogosulatlan használatra: zuhanás megtartására szolgáló kantár összeállítása).

Felelősség

FIGYELEM!
Azok a tevékenységek, amelyekre ezt a terméket szánják, természetüknél fogva veszélyesek, és súlyos sérülést vagy halált okozhatnak esések, leeső tárgyak vagy környezeti veszélyek miatt.
Mindenki maga felelős a saját tevékenységéért, döntéseiért és biztonságáért.

A termék használata előtt okvetlenül szükséges, hogy a felhasználó:
- Olvassa el és értse meg a termékre és a vele együtt használt eszközökre vonatkozó összes használati utasítást.
- Szerezzen speciális képzést a termék és a kapcsolódó eszközök használatáról, valamint a tervezett tevékenységek kockázatainak kezeléséről.
- Alaposan megismerje a terméket, annak előnyeit és korlátait.
- Tudatában legyen a termék használatával kapcsolatos kockázatoknak, és elfogadja azokat.

Az összes utasítás vagy figyelmeztetés figyelmen kívül hagyása súlyos sérülést vagy halált okozhat.

A terméket csakis képzett és hozzáértő személyek használhatják, vagy a felhasználók legyenek folyamatosan képzett és hozzáértő személyek felügyelete alatt.
Mindenki maga felelős a saját tevékenységéért, döntéseiért és biztonságáért, és maga viseli a lehetséges következményeket. Ha Ön nincs abban a helyzetben, hogy ezt a felelősséget vállalja vagy ha nem értette meg tökéletesen jelen használati utasítást, kérjük, ne használja a terméket.

2. Részek megnevezése

(1) Felszakadó heveder, (2) Tok, (3) Hevederzet bekötési pont, (4) Kantár, (5) ASAP/ASAP LOCK bekötési pont, (6) CAPTIV.
Fő alapanyagok: nagy sűrűségű polietilén, poliészter (tok).

3. Ellenőrzés, megvizsgálandó részek

Felszerelésének ép állapota az Ön biztonságának záloga.
A Petzl javasolja a felszerelések alapos felülvizsgálatát kompetens személy által, legalább 12 havonta (a használat országában hatályos jogszabályok és a használat körülményeinek függvényében). A használat intenzitásától függően szükség lehet az egyéni védőeszköz gyakoribb felülvizsgálatára. Tartsa be a Petzl.com honlapon ismertetett felülvizsgálati utasításokat. A felülvizsgálat eredményét az EVE nyilvántartólapján kell rögzíteni: típus, modell, gyártó elérhetőségei, egyedi azonosító vagy szériaszám, gyártás, vásárlás és első használatbavétel dátuma, következő esedékes felülvizsgálat időpontja, hibák, megjegyzések, az ellenőr neve és aláírása.

Minden egyes használatbavétel előtt

Ellenőrizze a heveder, a csatlakozónyílás és a tok állapotát. Vizsgálja meg, nem láthatók-e elhasználódás vagy károsodás jelei (például kopás, vágások, kibolyhosodások, vegyi anyaggal való érintkezés jelei). Ellenőrizze a biztonsági varratok állapotát, keresse meg az esetleges laza, elhasznált vagy szakadt szálakat. Ellenőrizze, hogy az összekötőelem megfelelően van-e behelyezve.
Ellenőrizze, hogy az energiaelnyelő felszakadása nem kezdődött meg.

A használat során

Az eszköz állapotát és csatlakoztatását a rendszer többi eleméhez rendszeresen ellenőrizni kell. Győződjön meg arról, hogy a felhasznált eszközök egymáshoz képest jól helyezkednek el.

4. Kompatibilitás

Ez a termék egy biztonsági rendszer része. Vizsgálja meg, hogy az eszköz kompatibilis-e a vele együtt használt egyéb eszközökkel.
Az ASAP'SORBER-rel együtt használt eszközöknek meg kell felelniük az adott ország előírásainak (pl. Európában a hevederzetek az EN 361 szabványnak stb.).

Csatlakoztatás a hevederzethez

Csatlakoztassa az ASAP'SORBER-at a beülő egy zuhanás megtartására alkalmas bekötési pontjához (mellkasi vagy háti).
Gyakori összekapcsolás: használjon TRIACT-LOCK zárható összekötőelemet CAPTIV irányba tartó áthidalóval.
Félig állandó csatlakozás: használjon félig állandó összekötőelemet, mely szerszámmal zárható (pl. RING OPEN, SWIVEL OPEN, maillon rapid).

5. Működési elv

A zuhanás megtartása során az energiaelnyelő felszakad, és csillapítja a rántást.
Szabad esés magassága és a maximális megtartási rántás: lásd az ábrát.
Beszerelési távolság: lásd a táblázatot.

6. Az ASAP'SORBER felszerelése

Használja az ASAP'SORBER-t minden bekötési ponton egy irányba tartó rendszerrel (pl. CAPTIV vagy ASAP LOCK irányban tartó gyűrű).

7. Óvintézkedések a használat során

Az ASAP'SORBER nem hosszabbítható meg (legfeljebb egy összekötőelem lehet mindkét végén, az ASAP'SORBER és az ASAP LOCK összekötőtengelye között nem lehet összekötőelem).
Zuhanás megtartásakor az energiaelnyelő felszakadását nem szabad megakadályozni.

8. Kiegészítő információk

- Készítsen mentési tervet, és a gyors beavatkozás érdekében legyen elérhető távolságban egy mentőfelszerelés szükség esetére.
- A rendszer kikötési pontja a felhasználó fölött helyezkedjen el és feleljen meg az EN 795 szabvány előírásainak (legalább 12 kN szakítószilárdság).
- Minden zuhanást megtartó rendszerben minden használat előtt feltétlenül ellenőrizni kell a felhasználó alatt rendelkezésre álló szabad esésteret, nehogy a felhasználó esés közben a talajnak, a szerkezetnek vagy más tárgynak ütközzön.
- A kikötési pont pozicionálásánál ügyeljen a lehetséges esésmagasság minimalizálására.
- Lezuhanás megtartására szolgáló rendszerben kizárólag zuhanás megtartására alkalmas teljes testhevederzet használható.
- Többféle felszerelés használata esetén veszélyt jelenthet, ha az egyik felszerelés biztonsági működése a másik eszköz biztonsági működését akadályozza.
- Mindig ügyeljen arra, hogy felszerelése ne érintkezzen dörzsölő felületekkel vagy éles tárgyakkal.
- Óvatosan járjon el, ha a használat mozgó gépek közelében vagy elektromos veszélyt jelentő környezetben történik.
- A felhasználó egészségi állapota feleljen meg a magasban végzett tevékenységek követelményeinek. Hevederzetben való hosszan tartó lógás eszméletlen állapotban súlyos vagy halálos keringési rendellenességekhez vezethet.
- Használat során a rendszer valamennyi elemének használati utasítását be kell tartani.
- A termék felhasználójának a termék használati utasítását a forgalomba hozatal országának nyelvén kell rendelkezésre bocsátani.
- Őrizze meg a jelen használati utasítást egy dossziéban, hogy a termékről való levételt követően is tájékozódhasson belőle.
- Győződjön meg a terméken található jelölések olvashatóságáról.

Mikor kell leselejtezni a felszerelést

Rendkívüli esemény eredményeként a termék élettartama akár egyetlen használatra korlátozódhat (például a használat módjától és intenzitásától, a használat környezeti feltételeitől függően: zord környezet, tengeri környezet, éles peremek, szélsőséges hőmérséklet, vegyi anyagok).
A terméket le kell selejtezni, ha:
- A termék túllépte megengedett élettartamát.
- Nagy esés vagy erőhatás érte.
- A termék nem felelt meg a felülvizsgálaton. Ha a használat biztonságosságát illetően bármilyen kétely merül fel.
- Nem ismeri pontosan a termék előzetes használatának körülményeit (pl. a termék egyik jelölése olvashatatlan).
- Használata elavult (például jogszabályok, szabványok, technikák változása vagy más felszerelésekkel való kompatibilitás hiánya miatt).
A leselejtezett terméket semmisítse meg, hogy azt a későbbiekben se lehessen használni.

Jelmagyarázat:
A. Élettartam: 10 év - B. Jelölés - C. Megengedett hőmérséklet. Nedves körülmények (pl. eső, tengeri nedvesség, páralecsapódás) és hideg időjárás (0 °C alatt) együttesen befolyásolhatják a termék megfelelő működését.
- D. Óvintézkedések - E. Tisztítás/fertőtlenítés - F. Szárítás - G. Tárolás/szállítás. A termék nem megfelelő tárolása idő előtti öregedést okozhat.
- H. Módosítások/javítások (a Petzl szakszervizén kívül tilos, kivéve a pótalkatrészek cseréje) - I. Kérdések/kapcsolat

3 év garancia

Minden gyártási vagy anyaghibára. A garancia nem vonatkozik a következőkre: normál elhasználódás, oxidáció, módosítások vagy változtatások, helytelen tárolás, rossz karbantartás, gondatlanság, nem rendeltetésszerű használat.

Veszélyt jelző piktogramok

1. Súlyos vagy halálos sérülés kockázatával járó, veszélyes szituáció. 2. Váratlan esemény vagy sérülés valós veszélye. 3. Fontos információ a termék működéséről vagy használatáról. 4. Nem kompatibilis felszerelés.

Nyomonkövethetőség és jelölések

a. Csak ASAP vagy ASAP LOCK tanúsítványnal - b. Olvassa el az ASAP vagy ASAP LOCK használati utasítását - c. Nyomon követhetőség: számsor - d. Maximális felhasználói súly - e. Egyedi azonosítószám - f. Gyártás éve - g. Gyártás hónapja - h. Tételszám - i. Egyedi azonosítókód - j. Szabványok - k. Olvassa el figyelmesen ezt a tájékoztatót - l. Modell azonosítója - m. A gyártó címe - n. Gyártás dátuma (hónap/év) - o. Maximális hossz összekötőelemekkel - p. ANSI/ASSP tanúsítványt kibocsátó szervezet

RU

Эта инструкция (текст и рисунки) объясняет единственно возможные правильные способы использования данного изделия.
Предупреждения информируют вас только о наиболее частых способах неправильного использования вашего снаряжения. Предугадать и описать все способы неправильного использования невозможно. Ознакомляйтесь с обновлениями и дополнительной информацией на сайте Petzl.com.
Лично вы несете ответственность за соблюдение всех мер предосторожности и за правильное использование своего снаряжения. Если вы не будете в точности следовать данной инструкции, вы подвергнете себя риску серьезных травм или смерти. В случае возникновения каких-либо сомнений или трудностей обращайтесь в компанию Petzl.

1. Область применения

Средства индивидуальной защиты от падения с высоты и средства спасения с высоты (ИСУ).
Амортизатор рывка, совместимый только с ASAP или ASAP LOCK.
ASAP'SORBER 20 и ASAP'SORBER 40: амортизаторы рывка для остановки падения одного человека массой до 140 кг, включая массу снаряжения.
ASAP'SORBER AXESS: амортизатор рывка для остановки падения одного человека. В случае проведения спасательных операций он может использоваться для остановки падения двух человек, общая масса которых составляет до 250 кг, включая массу снаряжения.
Данное изделие не должно подвергаться нагрузке, превышающей предел его прочности.
Данное изделие нельзя использовать ни в каких ситуациях, кроме описанных в инструкциях Petzl (пример неразрешенного вида использования: для создания стропа для защиты от падения).

Ответственность

ВНИМАНИЕ!
Виды деятельности, связанные с использованием данного снаряжения, опасны по своей природе и представляют риск серьезных травм или смерти в результате падения пользователя, от падающих предметов или в связи с иными объективными опасностями среды использования.
Лично вы несете ответственность за свои действия, решения и безопасность.
Перед использованием данного изделия вы должны:
- Прочитать и понять все инструкции по эксплуатации этого изделия и снаряжения, используемого вместе с ним.
- Пройти специальное обучение применению этого изделия и снаряжения, используемого вместе с ним, а также управлению рисками, связанными с видами деятельности, для которых это изделие предназначено.
- Ознакомиться с возможностями вашего снаряжения и ограничениями по его применению.
- Осознать и принять возможные риски, связанные с использованием этого снаряжения.

Игнорирование каких-либо инструкций или предупреждений может привести к серьезным травмам и даже к смерти.
Это изделие может использоваться только лицами, прошедшими специальную подготовку, или под непосредственным контролем компетентного лица.
Лично вы несете ответственность за свои действия, решения и безопасность, и только вы отвечаете за последствия этих действий. Если вы неспособны взять на себя ответственность за использование данного снаряжения или если вы не поняли инструкции по эксплуатации, не используйте данное снаряжение.

2. Составные части

(1) Разрывная стропа, (2) Чехол, (3) Присоединительная петля (со стороны привязи), (4) Строп, (5) Присоединительная петля (со стороны ASAP / ASAP LOCK), (6) CAPTIV.
Основные материалы: полиэтилен высокой плотности, полиэстер (чехол).

3. Детальная проверка

Ваша безопасность напрямую связана с состоянием вашего снаряжения.
Petzl рекомендует проводить детальную проверку снаряжения компетентным лицом как минимум каждые 12 месяцев (в зависимости от местного законодательства в вашей стране, а также от условий использования снаряжения). При высокой интенсивности использования может потребоваться чаще проводить детальную проверку вашего СИЗ. При проведении детальной проверки следуйте рекомендациям на сайте Petzl.com. Результаты детальной проверки заносятся в инспекционную форму вашего СИЗ, в которой должна содержаться следующая информация: тип снаряжения, модель, контактная информация производителя, серийный или индивидуальный номер, дата изготовления, дата покупки, дата первого использования, дата следующей детальной проверки, дефекты, примечания, имя и подпись инспектора.

Перед каждым использованием

Проверьте состояние строп, присоединительных петель и чехла. Убедитесь в отсутствии следов износа или повреждений в результате использования (например, потертостей, порезов, ворсистых участков, следов воздействия химикатов). Проверьте силовые швы на отсутствие растянутых, изношенных или порезанных нитей. Убедитесь, что карабины правильно установлены.
Убедитесь, что амортизатор рывка не поврежден и не приводился в действие.

Во время использования

Важно регулярно проверять состояние снаряжения и его присоединение к другим элементам системы. Убеждайтесь, что все элементы снаряжения правильно расположены друг относительно друга.

4. Совместимость

Данное изделие является элементом системы безопасности. Проверьте совместимость этого изделия с другим снаряжением, используемым в контексте вашей задачи. Снаряжение, которое вы используете с ASAP'SORBER, должно соответствовать местному законодательству в вашей стране (например, привязи – EN 361).

Присоединение к привязи

Присоедините ASAP'SORBER к привязи – к ее точке крепления системы защиты от падения (грудной или спинной).
Для частого соединения: используйте карабин с запорным элементом TRIACT-LOCK с перемычкой для фиксации карабина CAPTIV.
Редко-разъемное соединение: используйте соединительные элементы для редко-разъемных соединений с разблокировкой при помощи устройств для разблокировки (например, RING OPEN, SWIVEL OPEN, соединительное звено – рапид).

5. Принцип работы

При остановке падения амортизатор рывка растягивается, смягчая рывок.
Длина свободного падения и максимальная сила остановки падения: см. рисунок.
Длина растяжения: см. таблицу.

6. Установка ASAP'SORBER

Используйте свой ASAP'SORBER с системой фиксации карабина на каждой присоединительной петле (например, с CAPTIV или кольцом-фиксатором устройства ASAP LOCK).

7. Меры предосторожности

ASAP'SORBER нельзя удлинять (максимум один карабин на каждом конце; нельзя устанавливать карабин между ASAP'SORBER и осью присоединения ASAP LOCK).
При остановке падения ничто не должно препятствовать срабатыванию амортизатора.

8. Дополнительная информация

- Вы должны иметь план спасательных работ и средства для быстрой его реализации на случай возникновения чрезвычайных ситуаций.
- Точку анкерного крепления для системы желательно располагать над пользователем, и она должна отвечать требованиям EN 795 (минимальная прочность – 12 кН).
- При использовании системы защиты от падения очень важно проверять перед началом ее применения наличие минимальной необходимой глубины свободного пространства под пользователем, чтобы избежать удара о препятствие или о землю в случае падения.
- Следите за тем, чтобы точка анкерного крепления была правильно установлена, чтобы свести к минимуму риск падения и уменьшить его глубину.
- Страховочная привязь для защиты от падения – единственное устройство для удержания тела человека, которое может использоваться в системах защиты от падения.
- В случае использования вместе разных видов снаряжения может возникнуть опасная ситуация, когда безопасная работа одного элемента снаряжения может быть нарушена безопасной работой другого элемента снаряжения.
- Следите за тем, чтобы ваше снаряжение не терлось об абразивные поверхности и острые кромки.
- Будьте бдительны при использовании снаряжения вблизи работающих механизмов или в среде с риском поражения электрическим током.
- У пользователей не должно быть противопоказаний к работе на высоте. Зависание в привязи без движения может привести к серьезным травмам и даже к смерти.
- Инструкции по эксплуатации для любого снаряжения, связанного с использованием данного изделия, также должны быть приняты во внимание.
- Инструкция по эксплуатации должна поставляться вместе со снаряжением и на языке страны, в которой оно используется.
- Храните инструкции по эксплуатации в специальной папке, чтобы иметь к ним доступ после того, как вы достанете их при распаковке снаряжения.
- Убедитесь, что маркировка изделия может быть прочитана.

Отбраковка снаряжения

Особые обстоятельства могут вызвать уменьшение срока службы изделия, вплоть до однократного применения (например, способ и интенсивность использования, воздействие окружающей среды: агрессивной или морской среды, контакт с острыми кромками, экстремальные температуры, химикаты).
Отбраковывайте любое снаряжение, если:
- Оно превысило свой срок службы.
- Оно падало или подвергалось большой нагрузке.
- Оно не удовлетворило требованиям при осмотре или проверке. У вас есть сомнения в его надежности.
- Вы не знаете полную историю его использования (например, из-за нечитаемой маркировки на изделии).
- Оно устарело (например, из-за изменений в стандартах, законах, технике или несовместимости с другим снаряжением).
Чтобы избежать дальнейшего использования отбракованного снаряжения, его следует уничтожить.

Рисунки:
A. Срок службы: 10 лет - B. Маркировка - C. Допустимый температурный режим. Влажные условия (например, дождь, брызги, конденсат) на фоне низкой температуры (ниже 0 °C) могут помешать работе вашего изделия. - D. Меры предосторожности - E. Чистка/дезинфекция - F. Сушка - G. Хранение/транспортировка. Несоблюдение условий хранения может привести к сокращению срока службы изделия. - H. Модификация/ремонт (запрещены вне мастерских Petzl, за исключением заменяемых частей) - I. Вопросы/контакты

Гарантия 3 года

От любых дефектов материала и производственных дефектов. Гарантия не распространяется на следующие случаи: нормальный износ; окисление; изменение конструкции или переделка изделия; неправильное хранение и плохой уход; повреждения, вызванные небрежным отношением к изделию; а также использование изделия не по назначению.

Предупредительные знаки

1. Ситуация, представляющая неизбежный риск получения серьезных травм или ведущая к смерти. 2. Ситуация, представляющая риск возникновения несчастного случая или получения травм. 3. Важная информация о работе или о характеристиках вашего снаряжения. 4. Техническая несовместимость.

Прослеживаемость и маркировка продукции

a. Сертификация только с ASAP или ASAP LOCK - b. Ознакомьтесь с инструкциями по эксплуатации ASAP или ASAP LOCK - c. Прослеживаемость: матрица данных - d. Максимальная масса пользователя - e. Индивидуальный номер - f. Год изготовления - g. Месяц изготовления - h. Номер партии - i. Индивидуальный идентификатор - j. Стандарты - k. Внимательно читайте инструкцию по эксплуатации - l. Идентификация модели - m. Адрес производителя - n. Дата производства (месяц/год) - o. Максимальная длина с соединительными элементами - p. Сертифицирующий орган ANSI/ASSP

BG

В тази инструкция (текст и рисунки) са показани единствените правилни начини на използване на продукта.
Предупредителни знаци ви информират за най-често срещание неправилни начини на използване на продукта, но не е възможно да бъдат описани всички грешни начини на употреба. Следете редовно актуализацията и допълнителната информация на страницата Petzl.com.
Вие носите отговорност за спазването на всяко предупреждение и за правилното използване на средството. Ако не следвате стриктно тази инструкция, вие се излагате на риск от тежки или смъртоносни травми. Свържете се с Petzl, ако имате съмнения или затруднения да разберете нещо.

1. Предназначение

Лично предназно средство (ЛПС) срещу падане от височина.
Поглъщател на енергия, съвместим само с ASAP и ASAP LOCK.
ASAP'SORBER 20 и 40: поглъщател на енергия, спират падане на едно лице с тегло до 140 kg заедно с оборудването.
ASAP'SORBER AXESS: поглъщател на енергия, предназначен за спиране на падане на едно лице. При спасителни действия може да се използва за спиране на падане на двама души с общо тегло не повече от 250 kg заедно с дрехите и оборудването.
Този продукт не трябва да се използва извън границите на неговите възможности.
Този продукт не трябва да се използва в никаква друга ситуация освен случаите, описаните в инструкцията на Petzl (пример за неразрешена употреба - да се прави с него осигурителен ремък за спиране на падане).

Отговорност

ВНИМАНИЕ!
Дейностите, за които е предназначен този продукт, по принцип са опасни и носят риск от тежки или смъртоносни наранявания поради падане на човек, падане на предмети или други обективни опасности, свързани с околната обстановка.
Вие носите отговорност за вашите действия, решения и за вашата безопасност.
Преди да започнете да употребявате този продукт трябва:
- Да прочетете и разберете всички указания за употреба на продукта и свързаните с него средства.
- Да се обучите в специфичните начини на употреба на продукта и свързаните с него средства, както и как да избягвате присъщите рискове на дейностите, за които е предназначен този продукт.
- Да се усъвършенствате в работа със средството, да познавате качествата и възможностите му.
- Да разберете и осъзнаете съществуващия риск.

Неспазването на всички тези инструкции и предупреждения може да доведе до тежки или смъртоносни травми.
Този продукт трябва да се използва или от компетентни и добре осведомени лица, или работещият с него трябва да бъде под непосредствен зрителен контрол на такова лице. Вие носите отговорност за вашите действия, решения и за вашата безопасност и вие ще поемете последиците. Ако не сте в състояние да поемете тази отговорност или не сте разбрали добре указанията за употреба, не използвайте това средство.

2. Номерация на елементите

(1) Разпаряща се лента, (2) Калъф, (3) Ухо за закачане (откъм сбруята), (4) Ремък, (5) Ухо за закачане (откъм ASAP/ASAP LOCK), (6) CAPTIV.
Основни материали: полиетилен с ултра високо молекулярно тегло, полиестер (калъфа).

3. Контрол, начин на проверка

Вашата безопасност зависи от състоянието на средствата.
Petzl препоръчва задълбочена проверка от компетентно лице най-малко веднъж на всеки 12 месеца (в зависимост от действащите в страната наредби и от начина и условията на употреба). Ако използвате ЛПС интензивно, може да се наложи по-често извършване на инспекция. Спазвайте указанията за проверка, посочени на Petzl.com. Запишете резултатите от проверката в паспорта на ЛПС: тип, модел, дани за производителя, сериен или индивидуален номер, датите на производство, покупка, първа употреба, следваща периодична проверка, дефекти, забележки, име и подпис на инспектора.

Преди всяка употреба

Проверявайте състоянието на лентата, ухото за закачане и калъфчето. Внимавайте за износване и повреди, получени при използване на продукта (например протриване, скъсване, разрошване, следи от химически продукти). Проверете състоянието на основните шевове, следете за всеки разтеглен, износен или скъсан конец. Проверявайте за правилното закачане на съединителите.
Проверете дали поглъщателят на енергия не е бил задействан.

По време на употреба

Важно е да следите редовно за състоянието на продукта и връзката му с останалите средства от системата. Уверете се, че отделните средства са правилно разположени едно спрямо друго.

4. Съвместимост

Този продукт е елемент от обезопасителна система. Проверете съвместимостта на този продукт с останалите средства, свързани с вашия начин на употреба.
Елементите, които се използват с ASAP'SORBER, трябва да отговарят на действащите стандарти в страната (например предпазните колани да отговарят на EN 361).

Закачане към предпазния колан

Закачете средството ASAP'SORBER към точката на предпазния колан, предназначена за системи срещу падане (на гърдите или на гърба).
При често закачане и откачане използвайте съединител със заключване TRIACT-LOCK и фиксираща преграда CAPTIV.
Ако уредът ще стои почти постоянно закачен за предпазния колан: използвайте съединител, който се затваря с инструмент (например RING OPEN, SWIVEL OPEN, maillon rapide).

5. Начин на функциониране

При падане на ползвателя поглъщателят на енергия се разпаря, за да амортизира удара.
Дистанция на свободното падане и максимално натоварване при спиране на падане: вижте рисунката.
Дистанция на разгъване на абсорбера: вижте таблицата.

6. Поставяне на ASAP'SORBER

Използвайте вашия ASAP'SORBER със средство за фиксиране на съединителя във всяко ухо (например CAPTIV или с фиксиращия елемент на ASAP LOCK).

7. Предупреждения при употреба

Средството ASAP'SORBER не трябва да бъде удължавано (максимално един съединител на всеки край, не трябва да се слага съединител между средството ASAP'SORBER и оста на ASAP LOCK).
По време на спиране на падане разпарянето на абсорбера не трябва да бъде възпрепятствано.

8. Допълнителна информация

- Изгответе план за аварийна ситуация и предвидете необходимите спасителни средства за извършване на незабавна спасителна акция в случай на проблем.
- Препоръчително е точката на закрепване на системата да се намира над ползвателя и да отговаря на изискванията на стандарт EN 795 (минимална якост 12 kN).
- Преди всяко инсталиране на една система с елементи срещу падане от височина трябва да се провери свободното пространство под ползвателя, за да не се удари в земята или в някое препятствие в случай на евентуално падане.
- Внимавайте точката за закрепване да бъде правилно позиционирана, за да се намали риска от падане, както и височината на падането.
- Предназният колан срещу падане е единственото средство, което трябва да се използва за обезопасяване на тялото в една система, спираща падане от височина.
- При употреба на няколко предпазни средства може да възникне рискова ситуация, ако правилното функциониране на дадено средство попречи на правилното функциониране на друго.
- Следете средствата да не се трият в абразивни материали или остри елементи.
- Бъдете внимателни в случаите на работа в близост до движещи се машини или в среда с електрически опасности.
- При извършване на работа на височина е необходимо работещите да са в добро здравословно състояние. Неподвижно висящо положение в предпазния колан може да доведе до тежки физиологични нарушения или фатален изход.
- Спазвайте описаните в листовките инструкции за употреба, които са прикачени към всеки един продукт.
- Инструкциите за употреба трябва да бъдат предоставени на потребителите преведени на езика на страната, в която се използва средството.
- Запазете инструкциите за употреба в една папка, за да имате възможност да правите справки, след като сте ги премахнали от средството.
- Проверете дали маркировката върху продукта е четлива.

Бракуване на продукта

Някое извънредно събитие може да доведе до бракуване на даден продукт само след еднократно използване (това зависи от вида и интензивността на употреба както и от средата, в която се ползва например агресивна среда, морска среда, остри ръбове, екстремни температури, химически вещества).
Един продукт трябва да се бракува, когато:
- Срокът му на годност е изтекъл.
- Понесъл е значителен удар или натоварване.
- Резултатът от проверката на продукта е незадоволителен. Съмнявате се в неговата надеждност.
- Нямате пълна информация как е било използвано средството преди това (например маркировката е нечетлива).
- Той е морално остарял (например поради промяна в законодателството, стандартите, начините на използване или несъвместимост с останалите средства).
Унищожете тези продукти, за да не се употребяват повече.

Пиктограми:
A. Срок на годност: 10 години - B. Маркировка - C. Разрешена температура. Влажни условия (например дъжд, морски пръски, конденз) в комбинация със студено време (под 0°C) могат да навредят на правилното функциониране на вашия продукт. - D. Предупреждения при употреба - E. Почистване/дезинфекция - F. Сушене - G. Съхранение/транспорт. Неспазването на изискванията за съхранение може да доведе до преждевременно остаряване на продукта. - H. Модификации/ремонти (забранени са извън сервизите на Petzl, изключение само за резервни части) - I. Въпроси/контакти

Гаранционен срок 3 години

Отнася се до всякакви дефекти в материалите или при производството. Гаранцията не важи при: нормално износване, оксидация, модификации или ремонти, лошо съхранение, лошо поддържане, употреба на продукта не по предназначение.

Предупредителни знаци

1. Ситуация с неизбежен риск от тежко нараняване или фатален изход. 2. Ситуация с опасност от възможен инцидент или нараняване. 3. Важна информация относно начина на функциониране или спецификацията на продукта. 4. Несъвместимост на средствата.

Контрол и маркировка

a. Сертифициран само с ASAP и с ASAP LOCK - b. Прочетете инструкцията на ASAP или ASAP LOCK - c. Проследяване: Data Matrix - d. Максимално тегло на ползвателя - e. Индивидуален номер - f. Година на производство - g. Месец на производство - h. Номер на партида - i. Индивидуална идентификация - j. Стандарти - k. Прочетете внимателно техническите указания - l. Идентификация на модела - m. Адрес на производителя - n. Дата на производство (месец/година) - o. Максимална дължина със съединителите - p. Сертифициращ орган по ANSI/ASSP

TR

Kullanım Talimatları (metin ve şemalar) bu ürünün olası tüm doğru kullanım şekillerini açıklamaktadır.
Uyarılar bu ürünün yanlış kullanımıyla ilişkili en olası riskler hakkında bilgi vermektedir, ancak olası tüm yanlış kullanımları öngörmek veya açıklamak mümkün değildir. Güncel ve daha fazla bilgi için Petzl.com'u ziyaret edin.
Tüm uyarıları dikkate alarak ekipmanınızı doğru kullanmak sizin sorumluluğunuzdadır. Kullanım Talimatlarına tam olarak uyulmaması ciddi yaralanmalar veya ölümle sonuçlanabilir. Kullanım Talimatlarına ilişkin herhangi bir şüpheniz veya anlamadığınız bir husus olması halinde Petzl ile iletişime geçin.

1. Kullanım alanı

Yüksekten düşmeye karşı koruma için kullanılan kişisel koruyucu donanım (KKD).
Sadece ASAP veya ASAP LOCK ile uyumlu şok emici.
ASAP'SORBER 20 ve 40: ekipmanı dahil 140 kg'a kadar olan bir kişinin düşüşünü durdurmak için tasarlanmış şok emiciler.
ASAP'SORBER AXESS: bir kişinin düşüşünü durdurmak için tasarlanmış şok emici. Bir kurtarma operasyonunda, ekipmanları dahil toplam ağırlıkları 250 kg'a kadar olan iki kişinin düşüşünü durdurmak için kullanılabilir.
Ürün, sınırlarının ötesinde zorlanmamalıdır. Bu ürün, Petzl talimatlarında belirtilenler dışında herhangi bir amaçla kullanılmamalıdır (izin verilmeyen kullanım örneği: düşüş durdurma lanyardı kurulumu).

Sorumluluk

UYARI!
Bu ürünün kullanılacağı aktiviteler doğası gereği tehlikelidir ve düşme, düşen nesneler veya çevresel tehlikeler nedeniyle ciddi yaralanmalara veya ölüme yol açabilir.
Eylemlerinizin, kararlarınızın ve güvenliğinizin sorumluluğu size aittir.

Bu ürünü kullanmadan önce:
- Bu ürün ve onunla birlikte kullanılan tüm ekipmanın Kullanım Talimatlarını okuyup anladığınızdan emin olun.
- Bu ürünün ve ilgili ekipmanın kullanımı ve amaçlanan aktivitelere ilişkin risklerin yönetilmesi konusunda eğitim alın.
- Ürünün kapasitesi ve sınırları hakkında bilgi sahibi olun.
- İlgili riskleri anladığınızdan ve kabul ettiğinizden emin olun.

Tüm Kullanım Talimatları ve uyarılara uyulmaması ciddi yaralanmalar veya ölümle sonuçlanabilir.

Bu ürün yalnızca yetkin ve sorumlu kişilerce veya yetkin ve sorumlu bir kişinin doğrudan gözetimi altında kullanılmalıdır.
Eylemlerinizin, kararlarınızın, güvenliğinizin ve bunların sonuçlarının sorumluluğu size aittir.
Bu sorumluluğu üstlenebilecek durumda değilseniz veya Kullanım Talimatlarını tam olarak anlamadıysanız, bu ekipmanı kullanmayın.

2. Terminoloji

(1) Dikişli perlon, (2) Kılıf, (3) Emniyet kemeri bağlantı halkası, (4) Lanyard, (5) ASAP/ASAP LOCK bağlantı halkası, (6) CAPTIV.
Malzeme: yüksek modüllü polietilen, polyester (kılıf).

3. Muayene, kontrol edilecek hususlar

Güvenliğiniz, ekipmanınızın sağlamlığına bağlıdır.
Petzl, (ülkenizde yürürlükte olan düzenlemelere ve kullanım koşullarınıza bağlı olarak) 12 ayda birden az olmamak kaydıyla yetkin bir kişi tarafından ayrıntılı bir muayene yapılmasını önermektedir. KKD'nizin yoğun kullanımı, daha sık kontrol edilmesini gerektirebilir. Petzl.com'da açıklanan prosedürleri izleyin. Sonuçları KKD muayene formunuza kaydedin: tip, model, üretici iletişim bilgileri, seri numarası veya ürün numarası, tarihler: üretim, satın alma, ilk kullanım, bir sonraki periyodik muayene; sorunlar, yorumlar, muayeneyi yapanın adı ve imzası.

Her kullanımdan önce

Perlonun, bağlantı halkalarının ve kılıfın durumunu kontrol edin. Kullanım nedeniyle aşınma veya hasar olup olmadığını kontrol edin (örn. sürtünme kaynaklı aşınma, kesikler, tüylenme, kimyasal madde izleri). Emniyet dikişlerinin durumunu kontrol edin: Gevşek, aşınmış veya kesilmiş iplik olup olmadığına bakın. Bağlama aparatlarının doğru şekilde takıldığından emin olun.
Şok emicinin sağlam ve devreye girmemiş olduğunu doğrulayın.

Kullanım sırasında

Ürünün durumunu ve sistem içinde yer alan diğer ekipmanlarla olan bağlantılarını düzenli olarak kontrol etmek önemlidir. Ekipmanın tüm parçalarının birbirine göre doğru şekilde konumlandırıldığından emin olun.

4. Uyumluluk

Bu ürün bir emniyet sisteminin parçasıdır. Bu ürünün birlikte kullanılan diğer ekipmanlarla uyumlu olduğunu doğrulayın.
ASAP'SORBER ile birlikte kullanılan ekipman ülkenizde yürürlükte olan standartlara uygun olmalıdır (örn. EN 361 emniyet kemerleri).

Emniyet kemerine bağlantı

ASAP'SORBER'ı emniyet kemerinizdeki düşüş durdurma sistemi bağlantı noktasına bağlayın (göğüs veya sırt).
Sık bağlantı: CAPTIV konumlandırıcı ile birlikte TRIACT-LOCK kilitli karabina kullanın.
Yarı kalıcı bağlantı: Bir aletle kapanan yarı kalıcı bir bağlama aparatı kullanın (örn. RING OPEN, SWIVEL OPEN, mağracı karabina).

5. Çalışma prensibi

Şok emici düşüş durdurma sırasında açılarak etki kuvvetini yumuşatır.
Serbest düşüş mesafesi ve maksimum durdurma kuvveti: Şemaya bakın.
Açılma mesafesi: Tabloya bakın.

6. ASAP'SORBER kurulumu

ASAP'SORBER'ı, her bir bağlantı halkasına bir bağlama aparatı konumlandırıcı takarak kullanın (örn. CAPTIV veya ASAP LOCK konumlandırma halkası).

7. Kullanım önlemleri

ASAP'SORBER uzatılmamalıdır (her uçta en fazla bir bağlama aparatı olmalı, ASAP'SORBER ile ASAP LOCK'un bağlantı kolu arasında bağlama aparatı bulunmamalıdır).
Düşüş durdurma sırasında şok emicinin açılması engellenmemelidir.

8. Ek Bilgiler

- Bu ekipmanı kullanırken karşılaşabileceğiniz zorluklara karşı bir kurtarma planınız ve bunu hızlı bir şekilde uygulayabilme imkanınız olmalıdır.
- Sistemin ankraj noktası tercihen kullanıcının pozisyonunun üzerinde olmalı ve EN 795 standardının gerekliliklerini karşılamalıdır (minimum 12 kN mukavemet).
- Düşüş durdurma sisteminde, düşme durumunda yere veya bir engele çarpmamak için her kullanımdan önce kullanıcının altında yeterli düşüş açıklığı mesafesi olduğunu kontrol etmek önemlidir.
- Düşme riskini ve mesafesini azaltmak için ankraj noktasının doğru konumlandırıldığından emin olun.
- Düşüş durdurucu emniyet kemeri, düşüş durdurma sisteminde vücudu desteklemek için kullanılabilecek tek ekipmandır.
- Birden fazla ekipman birlikte kullanılırken, ekipmanların birbirlerinin güvenlik işlevini etkilemesi tehlikeli bir durum yaratabilir.
- Ürünlerinizin aşındırıcı yüzeylere veya keskin kenarlara sürtünmemesine dikkat edin.
- Hareketli mekanizmaların yakınında veya elektriksel riskler bulunan ortamlarda kullanırken dikkatli olun.
- Kullanıcılar, yüksekte yapılan aktiviteler için tıbbi olarak uygun olmalıdır. Emniyet kemerinde askıda hareketsiz kalmak ciddi yaralanmalara veya ölüme neden olabilir.
- Bu ürünle birlikte kullanılan her bir ekipmanın Kullanım Talimatlarına uyulmalıdır.
- Kullanım Talimatları, kullanıcıya, ekipmanın kullanıldığı ülkenin dilinde sağlanmalıdır.
- Ekipmanın ambalajından çıkardığınız Kullanım Talimatlarını başvuru amacıyla saklayın.
- Ürün üzerindeki markalamanın okunaklı olduğundan emin olun.

Ekipmanın kullanımdan kaldırılması

(Örneğin, kullanımın türüne, yoğunluğuna ve agresif ortamlar, deniz ortamı, keskin kenarlar, aşırı sıcaklıklar, kimyasallar gibi kullanım ortamına bağlı olarak) olağan dışı bir olay, bir ürünü yalnızca bir kullanımdan sonra kullanımdan kaldırmanızı gerektirebilir.
Aşağıdaki durumlarda ürün kullanımdan kaldırılmalıdır:
- Kullanım ömrünü aştığında.
- Ciddi bir düşüşe veya yüke maruz kaldığında.
- Muayeneden geçemediğinde. Güvenilirliği konusunda herhangi bir şüpheniz olması halinde.
- Tam kullanım geçmişini bilmiyorsanız (örn. ürün üzerindeki markalamanın okunabilir durumda olmaması).
- Değişiklikler nedeniyle kullanılamaz duruma geldiğinde (örneğin; mevzuattaki, standartlardaki, tekniklerdeki değişiklikler veya diğer ekipmanlarla uyumsuzluk).
Tekrar kullanılmasını önlemek için bu ürünleri imha edin.

Piktogramlar:
A. Kullanım ömrü: 10 yıl - B. Markalama - C. Kabul edilebilir sıcaklıklar. (0°C'nin altında) soğuk hava ile birlikte seyreden ıslak koşullar (örn. yağmur, deniz spreyi, yoğuşma) ürününüzün düzgün çalışmasını engelleyebilir. - D. Kullanım önlemleri - E. Temizleme/dezenfeksiyon - F. Kurutma - G. Depolama/nakliye. Ürünün uygun şekilde saklanmaması normalden erken eskimesine neden olabilir. - H. Modifikasyon/onarım (yedek parçalar hariç, Petzl tesislerinin dışında yasaktır) - I. Sorular/iletişim

3 yıl garanti

Herhangi bir malzeme veya üretim hatasına karşı. İstisnalar: normal aşınma ve yıpranma, oksitlenme, modifikasyon veya değişiklikler, yanlış depolama, yetersiz bakım, ihmal, ürünün amacına uygun olmayan kullanım.

Uyarı işaretleri

1. Yakın bir ciddi yaralanma veya ölüm riski arz eden durum. 2. Olası bir kaza veya yaralanma riskine maruz kalma. 3. Ürününüzün çalışması veya performansı hakkında önemli bilgiler. 4. Ekipmanların uyumsuzluğu.

İzlenebilirlik ve markalama

a. Sadece ASAP veya ASAP LOCK ile sertifikasyon - b. ASAP veya ASAP LOCK Kullanım Talimatlarını okyun - c. İzlenebilirlik: karekod - d. Maksimum kullanıcı ağırlığı - e. Seri numarası - f. Üretim yılı - g. Üretim ayı - h. Parti numarası - i. Ürün numarası - j. Standartlar - k. Kullanım Talimatlarını dikkatli bir şekilde okuyun - l. Model bilgisi - m. Üretici adresi - n. Üretim tarihi (ay/yıl) - o. Bağlama aparatları ile birlikte maksimum uzunluk - p. ANSI/ASSP sertifikasyon kuruluşu

คู่มือการใช้งานนี้ (ข้อความและภาพประกอบ) อธิบายถึงการใช้งานที่ถูกต้องของอุปกรณ์เท่านั้น
คำเตือนเพียงนำเสนอข้อมูลการใช้งานที่ผิดวิธีของอุปกรณ์อย่างทั่วๆไป แต่ไม่สามารถยกตัวอย่างได้ครอบคลุมการใช้งานผิดวิธีที่เป็นไปได้ทั้งหมด ตรวจเช็คที่ Petzl.com เพื่อหาข้อมูลเพิ่มเติมล่าสุด
คุณต้องรับผิดชอบต่อการระมัดระวังตามคำเตือน และ การใช้อุปกรณ์อย่างถูกต้อง การละเลยต่อข้อมูลในคู่มือการใช้งานอุปกรณ์ อาจมีผลให้เกิดการบาดเจ็บสาหัส หรืออาจถึงแก่ชีวิต ติดต่อ Petzl หรือตัวแทนจำหน่ายถ้ามีข้อสงสัย หรือไม่เข้าใจข้อความในคู่มือนี้

1. ส่วนที่เกี่ยวข้องกัน

อุปกรณ์ป้องกันภัยส่วนบุคคล (PPE) ใช้สำหรับป้องกันการตกจากที่สูง
เชือกสั้นดูดซับแรงตกกระชากสำหรับใช้ร่วมกันกับ ASAP หรือ ASAP LOCK เท่านั้น
ASAP'SORBER 20 และ 40: เชือกสั้นดูดซับแรงเพื่อยับยั้งการตกของผู้ใช้งานหนึ่งคนที่มีน้ำหนักไม่เกิน 140 กก. รวมอุปกรณ์ทำงานของเขา
ASAP'SORBER AXESS เชือกสั้นดูดซับแรงเพื่อยับยั้งการตกของบุคคลหนึ่งคน ในสภาพของการกู้ภัย มันอาจใช้สำหรับการยับยั้งการตกของคนสองคน ด้วยน้ำหนักรวมกันถึง 250กก ซึ่งรวมอุปกรณ์ทำงานด้วยแล้ว
อุปกรณ์นี้ต้องไม่ถูกใช้งานเกินขีดจำกัด อุปกรณ์นี้ต้องไม่ถูกใช้งานเพื่อวัตถุประสงค์อื่นนอกเหนือจากที่ระบุไว้ในคู่มือการใช้งานของ Petzl (ตัวอย่างเช่น การใช้งานที่ไม่ได้รับอนุญาต: การติดตั้งเชือกสั้นยับยั้งการตก)

ความรับผิดชอบ

คำเตือน!
กิจกรรมที่อุปกรณ์นี้ถูกออกแบบมาสำหรับใช้งานมีความอันตราย และ อาจนำไปสู่การบาดเจ็บสาหัส หรือ เสียชีวิตจากการตก, การตกของวัตถุ หรือสภาพแวดล้อมที่มีความเสี่ยง
เป็นความรับผิดชอบของผู้ใช้งานต่อการกระทำ การตัดสินใจและความปลอดภัยของตัวคุณเอง
ก่อนการใช้อุปกรณ์นี้ จะต้อง:
- อ่านและทำความเข้าใจรายละเอียดในคู่มือการใช้งานอุปกรณ์นี้ รวมถึงอุปกรณ์อื่นใดที่ต้องใช้งานร่วมกัน
- ทำการอบรมโดยเฉพาะในการใช้งานอุปกรณ์นี้และอุปกรณ์อื่นที่เกี่ยวข้อง รวมถึงการจัดการความเสี่ยงสำหรับกิจกรรมที่ต้องการใช้งาน
- ทำความคุ้นเคยกับความสามารถและข้อจำกัดในการใช้งานของมัน
- เข้าใจและยอมรับความเสี่ยงที่เกี่ยวข้อง

การละเลยต่อข้อมูลในคู่มือการใช้งานอุปกรณ์ และ คำเตือน อาจมีผลให้เกิดการบาดเจ็บสาหัส หรือ อาจถึงแก่ชีวิต

อุปกรณ์นี้จะต้องถูกใช้งานโดยผู้ที่มีความเชี่ยวชาญและมีความรับผิดชอบ หรือ ใช้ในสถานที่ที่อยู่ในความรับผิดชอบโดยตรงหรือควบคุมได้โดยผู้เชี่ยวชาญ
เป็นความรับผิดชอบของผู้ใช้งานต่อวิธีการใช้ การตัดสินใจ และ ความปลอดภัย และคุณยอมรับในผลที่เกิดขึ้นจากวิธีการนั้น หากถ้าคุณไม่มีความสามารถ หรือ ไม่อยู่ในสภาวะที่จะรับผิดชอบ หรือ ไม่เข้าใจข้อความในคู่มือการใช้งานอย่างถี่ถ้วน ไม่ควรใช้อุปกรณ์นี้

2. ชื่อของส่วนประกอบ

(1) สายรัดแบบฉีกออก, (2) ถุงเก็บสายรัด, (3) จุดผูกยึดสายรัดนิรภัย, (4) เชือกสั้นนิรภัย, (5) ห่วงติดยึด ASAP/ASAP LOCK, (6) CAPTIV
ส่วนประกอบหลัก: โพลีเอเทอลีนชนิดเหนียวแน่นสูง, polyester (ถุงเก็บ)

3. การตรวจสอบ จุดที่ต้องตรวจสอบ

ความปลอดภัยของคุณขึ้นอยู่กับความสมบูรณ์ของอุปกรณ์ของคุณ
Petzl แนะนำให้ตรวจสภาพอุปกรณ์โดยละเอียดโดยผู้เชี่ยวชาญ อย่างน้อยหนึ่งครั้งทุก 12 เดือน (ขึ้นอยู่กับข้อกำหนดกฎหมายของประเทศและสภาพการใช้งาน) การใช้งานอย่างเข้มข้น อาจเป็นสาเหตุที่ทำให้คุณต้องทำการตรวจเช็คอุปกรณ์ PPE ด้วยความถี่มากขึ้น ทำตามขั้นตอนวิธีการที่แสดงไว้ที่ Petzl.com บันทึกผลการตรวจสภาพ PPE ลงในแบบฟอร์มการตรวจเช็ค: ชนิด, รุ่น, ข้อมูลของโรงงานผู้ผลิต, หมายเลขลำดับการผลิต, หรือหมายเลขกำกับอุปกรณ์, วันที่: วันที่ของการผลิต, วันที่สั่งซื้อ, วันที่ใช้งานครั้งแรก, กำหนดการตรวจเช็คครั้งต่อไป; ปัญหาที่พบ, ความคิดเห็น, ชื่อของผู้ตรวจเช็คพร้อมลายเซ็นต์

ก่อนการใช้งานแต่ละครั้ง

ตรวจเช็คสภาพของสายรัด ห่วงติดยึด และถุงเก็บ ตรวจดูความเสื่อมสภาย และ เสียหายจากการใช้งาน (เช่น รอยเสียดสี, รอยขาด, เป็นขุย, ร่องรอยความเสียหายจากสารเคมี) ตรวจเช็คสภาพของรอยเย็บ ตรวจดูรอยหลุดลุ่ย สึกกร่อนหรือเส้นด้ายถูกตัดขาด ตรวจสอบว่าตัวล็อคเชื่อมต่อถูกติดตั้งอย่างถูกต้อง
ตรวจเช็คเชือกดูดซับแรงว่าไม่เสียหาย และไม่เคยถูกตกกระชาก

ระหว่างการใช้งาน

เป็นเรื่องสำคัญอย่างยิ่งที่ต้องตรวจสอบสภาพของอุปกรณ์อยู่เป็นประจำ และการต่อเชื่อมอุปกรณ์เข้ากับอุปกรณ์ตัวอื่นในระบบ แน่ใจว่าทุกชิ้นส่วนของอุปกรณ์อยู่ในตำแหน่งที่ถูกต้องกับชิ้นส่วนอื่น

4. ความเข้ากันได้

อุปกรณ์นี้เป็นส่วนหนึ่งของระบบเพื่อความปลอดภัย ตรวจเช็คว่าอุปกรณ์นี้สามารถเข้ากันได้กับอุปกรณ์อื่นที่ต้องใช้งานร่วมกัน
อุปกรณ์ที่นำมาใช้งานร่วมกับ ASAP'SORBER จะต้องผ่านมาตรฐานของการใช้งานในแต่ละประเทศ (เช่น EN 361 สายรัดสะโพก)

การติดยึดกับสายรัดสะโพก

เชื่อมต่อ ASAP'SORBER เข้ากับจุดผูกยึดยับยั้งการตกบนสายรัดนิรภัย (จุดหน้าอกหรือ ด้านหลัง)
การเชื่อมต่อบ่อยครั้ง: ใช้ตัวล็อคเชื่อมต่อแบบประตู TRIACT-LOCK ร่วมกับ CAPTIV ตัวกั้นเพื่อคงตำแหน่ง
การติดยึดกึ่งถาวรบนสายรัดสะโพก เลือกใช้ตัวล็อคเชื่อมต่อแบบ semi-permanent ซึ่งต้องเปิดและปิดด้วยอุปกรณ์พิเศษเท่านั้น (เช่น RING OPEN, SWIVEL OPEN, quick link)

5. หลักการปฏิบัติงาน

ในขณะมีการตก เชือกดูดซับแรงจะกระจายออกเพื่อลดแรงตกกระชากให้น้อยลง
ระยะการตกแบบอิสระและความต้านทานต่อแรงหยุดสูงสุด: ดูแผนภาพ
ระยะความยาวของการฉีกขาด: ดูตาราง

6. การติดตั้ง ASAP'SORBER

ใช้ ASAP'SORBER ร่วมกับระบบเชื่อมต่อเพื่อคงตำแหน่งบนห่วงติดยึดแต่ละห่วง (เช่น CAPTIV หรือ แหวนคงตำแหน่งของ ASAP LOCK)

7. ข้อควรระวังจากการใช้

ASAP'SORBER จะต้องไม่ถูกต่อความยาว (ให้ต่อได้ด้วยตัวล็อคด้านละหนึ่งตัวเท่านั้น ห้ามมีตัวล็อคเชื่อมต่อระหว่าง ASAP'SORBER และ แขนเชื่อมต่อของ ASAP LOCK)
ในขณะเกิดการตก การยืดของเชือกดูดซับแรงจะต้องไม่ถูกขัดขวาง

8. ข้อมูลเพิ่มเติม

- คุณจะต้องมีแผนการกู้ภัยและรู้วิธีการที่กู้ภัยได้อย่างรวดเร็วในกรณีที่ประสบเหตุการณ์ยุ่งยากในขณะที่ใช้อุปกรณ์นี้
- จุดผูกยึดของระบบควรอยู่เหนือตำแหน่งของผู้ใช้งานและผ่านการรับรองมาตรฐาน EN 795 (ความแข็งแรงต้องไม่น้อยกว่า 12 kN)
- ในระบบยับยั้งการตกเป็นสิ่งสำคัญที่สุดที่จะต้องตรวจเช็คพื้นที่ว่างด้านใต้ของผู้ใช้งานก่อนการใช้งานทุกครั้ง เพื่อหลีกเลี่ยงการหล่นไปกระแทกกับพื้นหรือสิ่งกีดขวางในกรณีที่มีการตกเกิดขึ้น
- ต้องแน่ใจว่า จุดผูกยึดอยู่ในตำแหน่งที่ถูกต้อง เพื่อจำกัดความเสี่ยง และระยะทางของการตก
- สายรัดนิรภัยเป็นเพียงอุปกรณ์ชนิดเดียวที่ช่วยพยุงร่างกาย ในระบบยับยั้งการตกเท่านั้น
- เมื่อใช้อุปกรณ์หลายชนิดร่วมกันอาจเกิดผลร้ายต่อความปลอดภัยในกรณีที่อุปกรณ์ชนิดหนึ่งถูกลดประสิทธิภาพลงด้วยส่วนประกอบเพื่อความปลอดภัยของอุปกรณ์ชนิดอื่น
- ต้องแน่ใจว่าอุปกรณ์ไม่ถูกสัมผัสกับวัตถุที่สามารถกัดกร่อนกับขอบแหลมคมหรือพื้นผิวแหลมคม
- ใช้ด้วยความระมัดระวังในสถานการณ์ที่ใช้งานใกล้กับเครื่องจักรที่กำลังทำงาน หรือสภาพแวดล้อมที่มีความเสี่ยงต่อกระแสไฟฟ้า
- ผู้ใช้งานต้องมีสภาพร่างกายแข็งแรง เหมาะกับกิจกรรมในที่สูง การห้อยตัวอยู่ในสายรัดสะโพกเป็นเวลานานอาจมีผลทำให้เกิดการบาดเจ็บสาหัส หรืออาจถึงแก่ชีวิต
- คู่มือการใช้งานของอุปกรณ์แต่ละชนิดที่ใช้เชื่อมต่อกับอุปกรณ์นี้ต้องปฏิบัติตามอย่างเคร่งครัด
- คู่มือการใช้งานต้องจัดหาให้กับผู้ใช้งานอุปกรณ์นี้ ในภาษาท้องถิ่นของประเทศที่อุปกรณ์นี้ถูกนำไปใช้งาน
- เก็บคู่มือแนะนำการใช้งานไว้อย่างถาวรเพื่อใช้อ้างอิงหลังจากแกะออกจากตัวอุปกรณ์แล้ว
- แน่ใจว่าป้ายเครื่องหมายที่ติดบนอุปกรณ์สามารถอ่านได้ชัดเจน

ควรหยุดใช้งานและนำอุปกรณ์ออกจากระบบเมื่อใด

ในกิจกรรมที่ใช้งานเฉพาะเจาะจงเป็นพิเศษอาจทำให้อุปกรณ์ต้องถูกเลิกใช้แม้หลังจากการใช้งานเพียงครั้งเดียว (ขึ้นอยู่กับกรณี เช่น ชนิดและความรุนแรงของการใช้งาน, สภาพแวดล้อมของการใช้งาน: สภาพแวดล้อมรุนแรง, สถานที่ใกล้ทะเล, ขอบมุมที่แหลมคม, สภาพอากาศที่รุนแรง, สารเคมี)
อุปกรณ์จะต้องเลิกใช้ เมื่อ:
- เมื่ออุปกรณ์สิ้นอายุการใช้งาน
- ได้เคยมีการตกกระชากอย่างรุนแรง หรือ เกินขีดจำกัด
- เมื่อไม่ผ่านการตรวจเช็คสภาพ เมื่อมีข้อสงสัยหรือไม่แน่ใจในความน่าเชื่อถือได้
- เมื่อไม่ทราบถึงประวัติการใช้งานทั้งหมด (เช่น มีการทำเครื่องหมายที่ไม่สามารถอ่านออกได้)
- เมื่อตกรุ่นล้าสมัย (เช่น มีการเปลี่ยนกฎหมาย, มาตรฐาน, เทคนิค หรือ เข้ากันไม่ได้กับอุปกรณ์อื่น)
ทำลายอุปกรณ์เพื่อป้องกันการนำกลับมาใช้อีก

สัญลักษณ์:

A. อายุการใช้งาน: 10 ปี - B. เครื่องหมาย - C. สภาพภูมิอากาศ ที่สามารถใช้งานได้ สภาพเปียกชื้น (เช่น ฝน, ละอองน้ำทะเล, หรือ น้ำค้าง) เมื่อรวมกับอากาศหนาวเย็น (ต่ำกว่า 0°C) อาจส่งผลกระทบต่อการทำงานของอุปกรณ์ของคุณได้ - D. ข้อควรระวังการใช้งาน - E. การทำความสะอาด/ฆ่าเชื้อโรค - F. การทำให้แห้ง - G. การเก็บรักษา/การขนส่ง การเก็บรักษาอุปกรณ์ที่ไม่เหมาะสมสามารถก่อให้เกิดการเสื่อมสภาพก่อนเร็วกว่าปกติ - H. การดัดแปลงเพิ่มเติม/การซ่อมแซม (ห้ามดำเนินการภายนอกโรงงาน Petzl ยกเว้นส่วนอะไหล่ทดแทน) - I. คำถาม/ติดต่อ

อุปกรณ์มีการรับประกันเป็นเวลา 3 ปี

เกี่ยวกับความบกพร่องจากวัตถุดิบหรือการผลิต ข้อยกเว้นจากการรับประกัน: การชำรุดบกพร่องจากการใช้งานตามปกติ, ปฏิกิริยาจากสารเคมี, การแก้ไขดัดแปลง, การเก็บรักษาไม่ถูกวิธี, ขาดการดูแล, การนำไปใช้งานที่นอกเหนือจากที่อุปกรณ์ได้ถูกออกแบบไว้

เครื่องหมายคำเตือน

1. สถานการณ์เสี่ยงที่อาจจะเกิดอันตรายบาดเจ็บสาหัส หรือ เสียชีวิต 2. แสดงให้เห็นถึงความเสี่ยงต่อการเกิดอุบัติเหตุ หรือ การบาดเจ็บ 3. ข้อมูลสำคัญที่เกี่ยวกับประสิทธิภาพในการใช้งาน หรือคุณสมบัติของอุปกรณ์ 4. ความเข้ากันไม่ได้ของอุปกรณ์

การตรวจสอบข้อนหลังและการทำเครื่องหมาย

a. รับรองมาตรฐานเฉพาะ ASAP หรือ ASAP LOCK - b. อ่านคู่มือการใช้งานของ ASAP หรือ ASAP LOCK - c. การสืบมาตรฐาน: ข้อมูลแหล่งกำเนิด - d. น้ำหนักมากที่สุดของผู้ใช้งาน - e. หมายเลขลำดับ - f. ปีที่ผลิต - g. เดือนที่ผลิต - h. หมายเลขลำดับการผลิต - i. หมายเลขกำกับตัวอุปกรณ์ - j. มาตรฐาน - k. อ่านคู่มือการใช้โดยละเอียด - l. ข้อมูลระบุรุ่น - m. ที่อยู่ของโรงงานผู้ผลิต - n. วันที่ของการผลิต (เดือน/ปี) - o. ความยาวสูงสุดรวมตัวล็อคเชื่อมต่อ - p. มาตรฐาน ANSI/ASSP